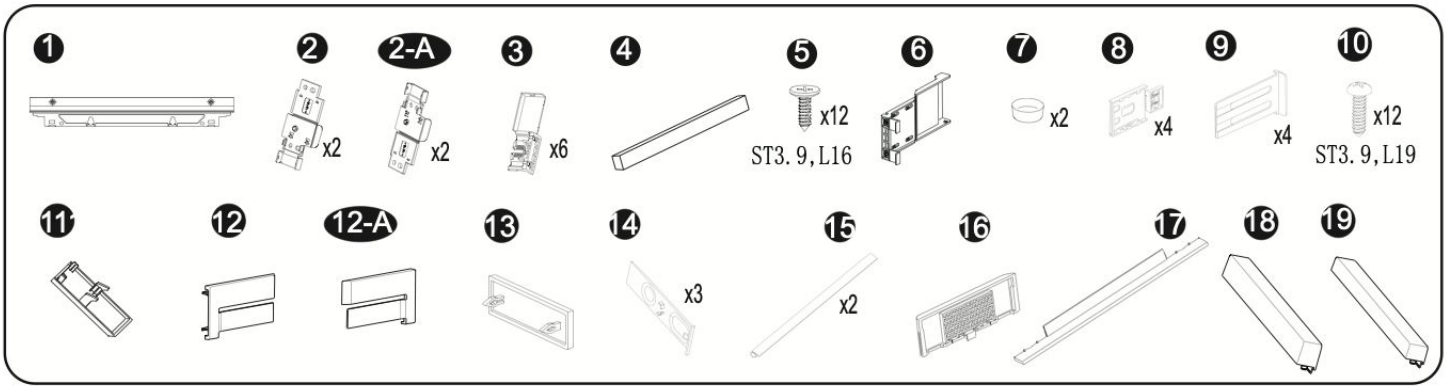
1
2
x2
2-A
x2
3
x6
4
5
x12
ST3.9,L16
6
7
x2
8
x4
9
x4
10
x12
ST3.9,L19
11
12
12-A
13
14
x3
15
x2
16
17
18
19

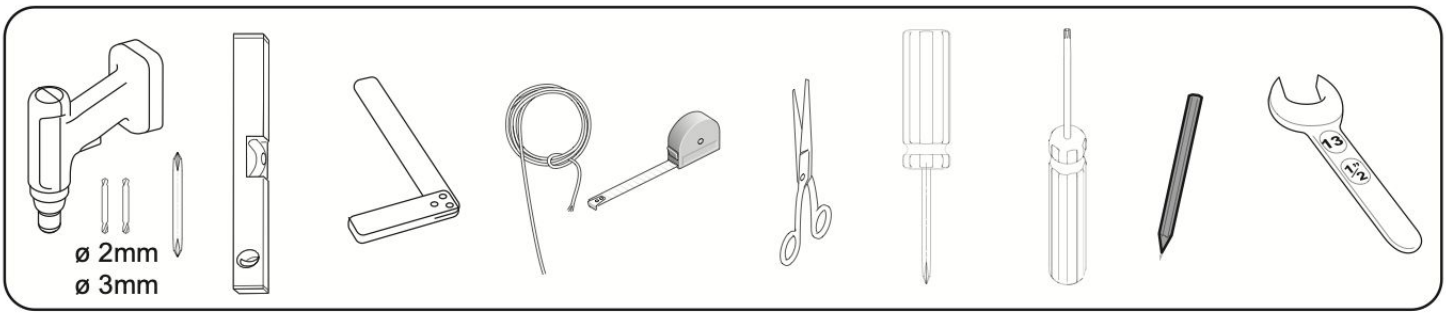
ø 2mm
ø 3mm

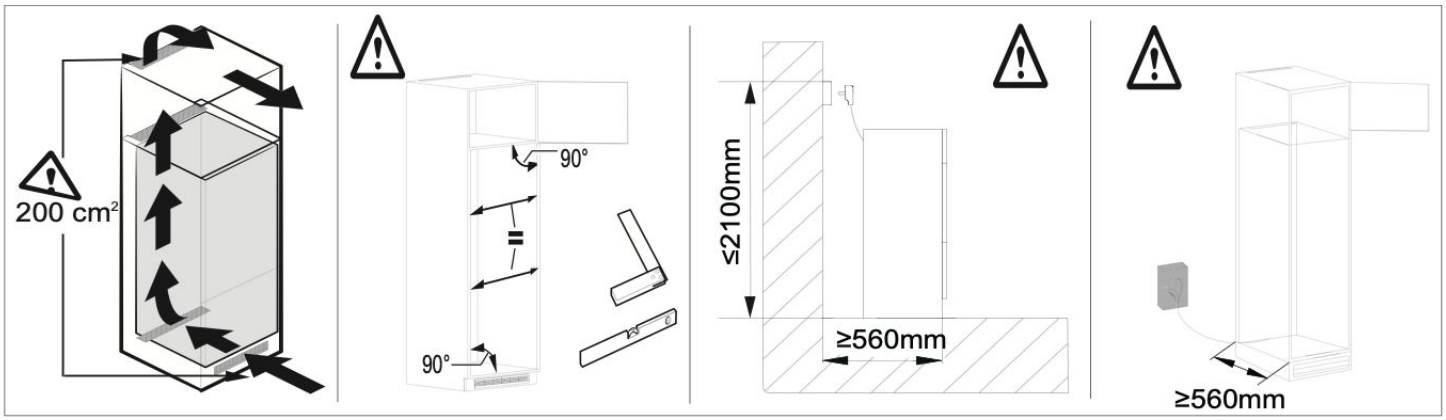
200 cm²
90°
90°
≤2100mm
≥560mm
≥560mm

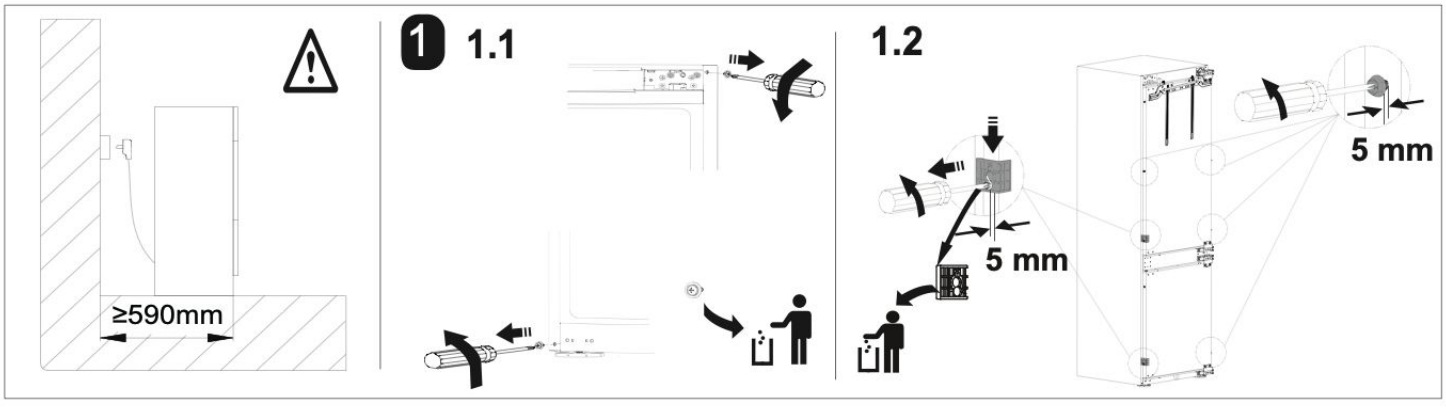
≥590mm
1
1.1
1.2
5 mm
5 mm

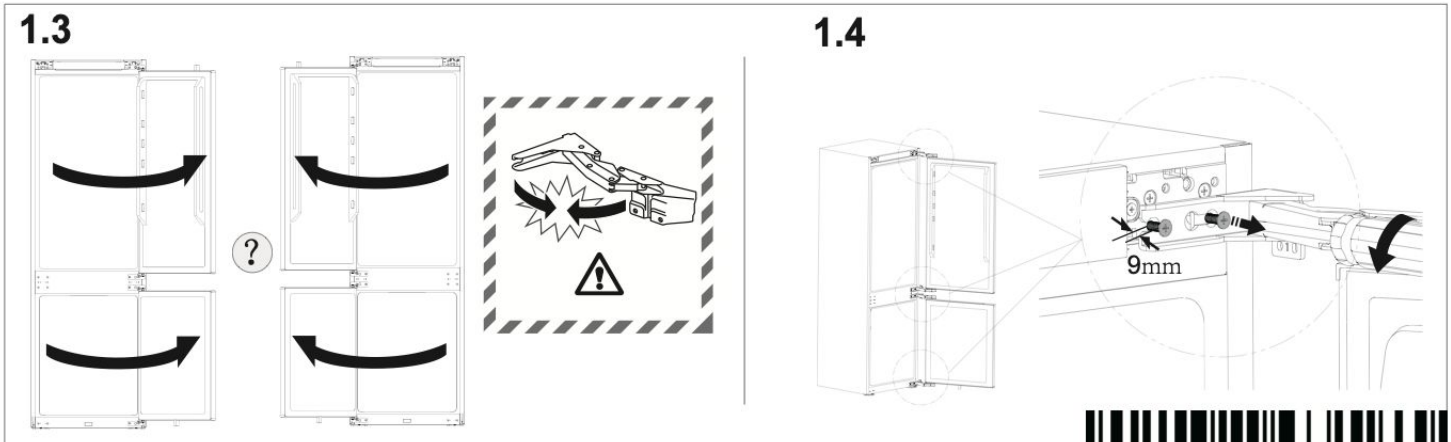
1.3
?
1.4
9mm

1.5

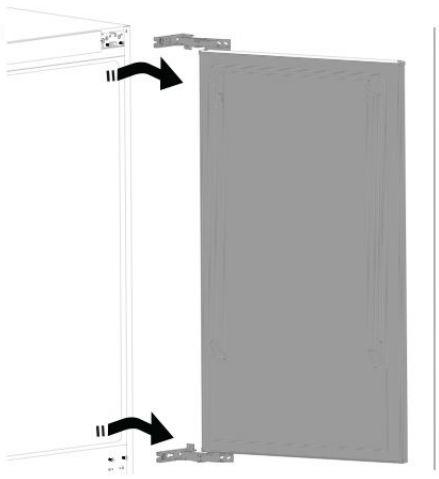

1.6

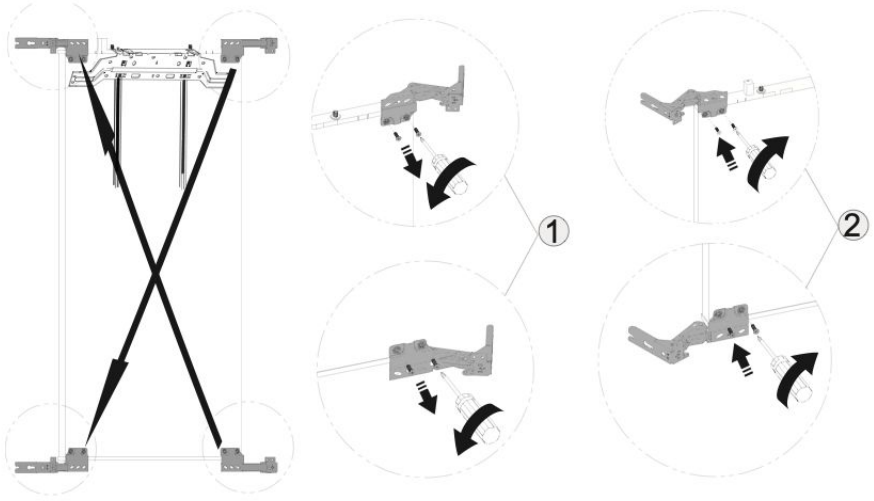

1.7

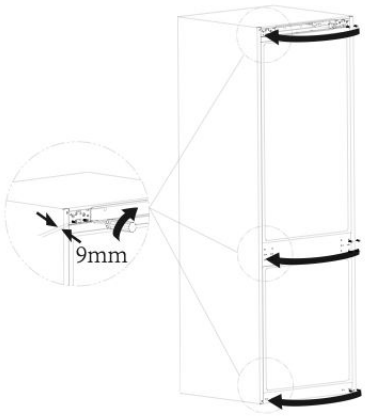

1.8

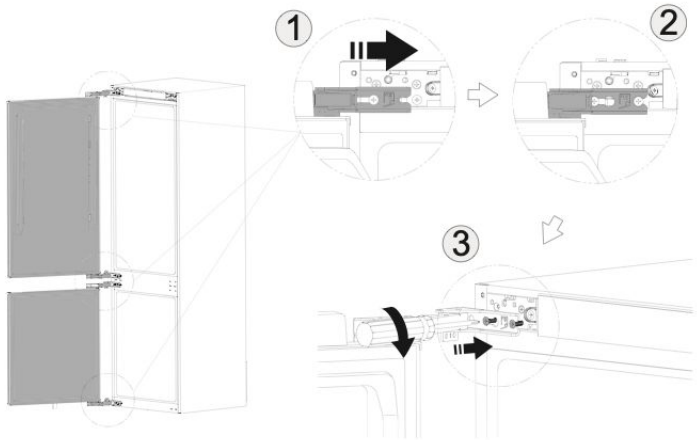

2

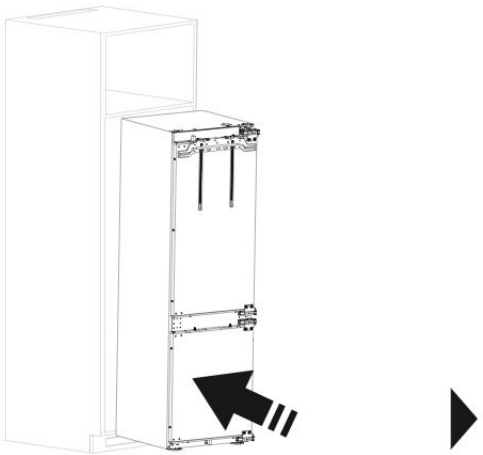

2.1

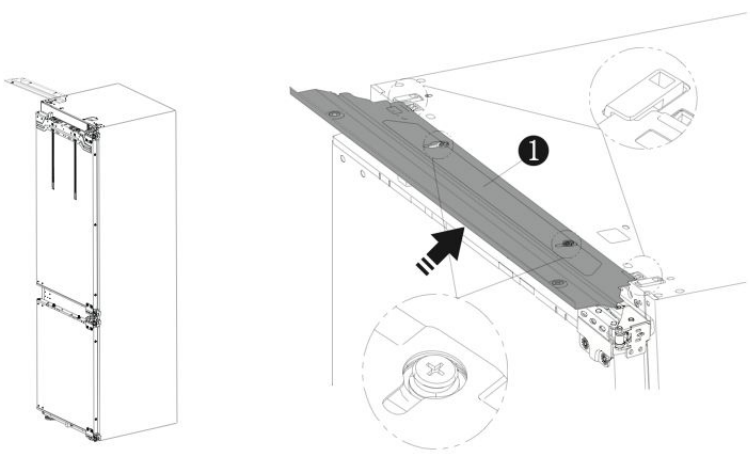

2.2

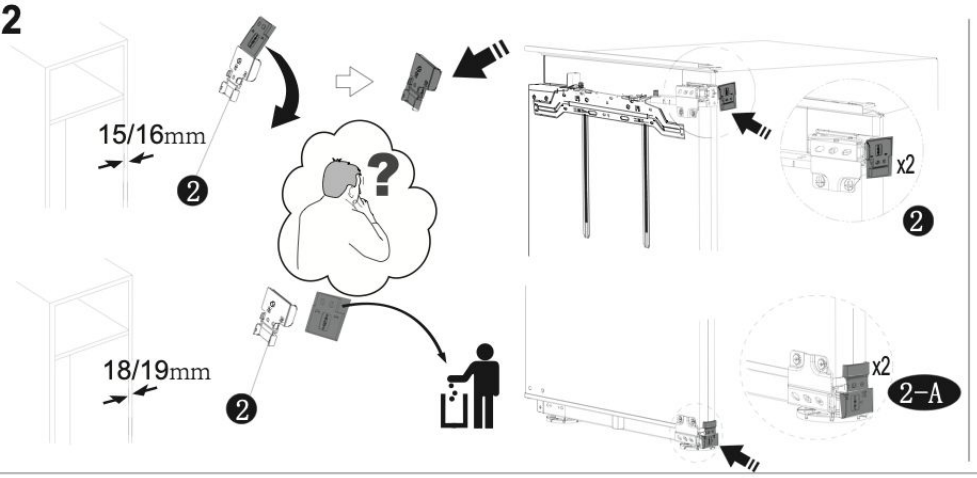

2.3

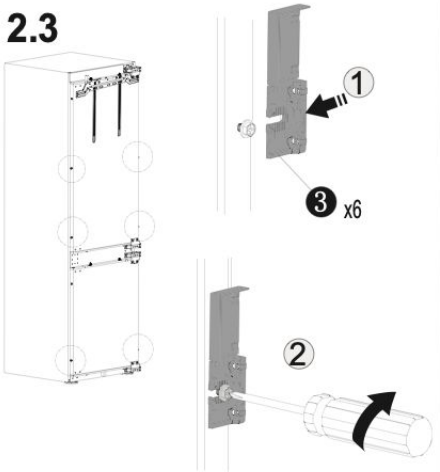

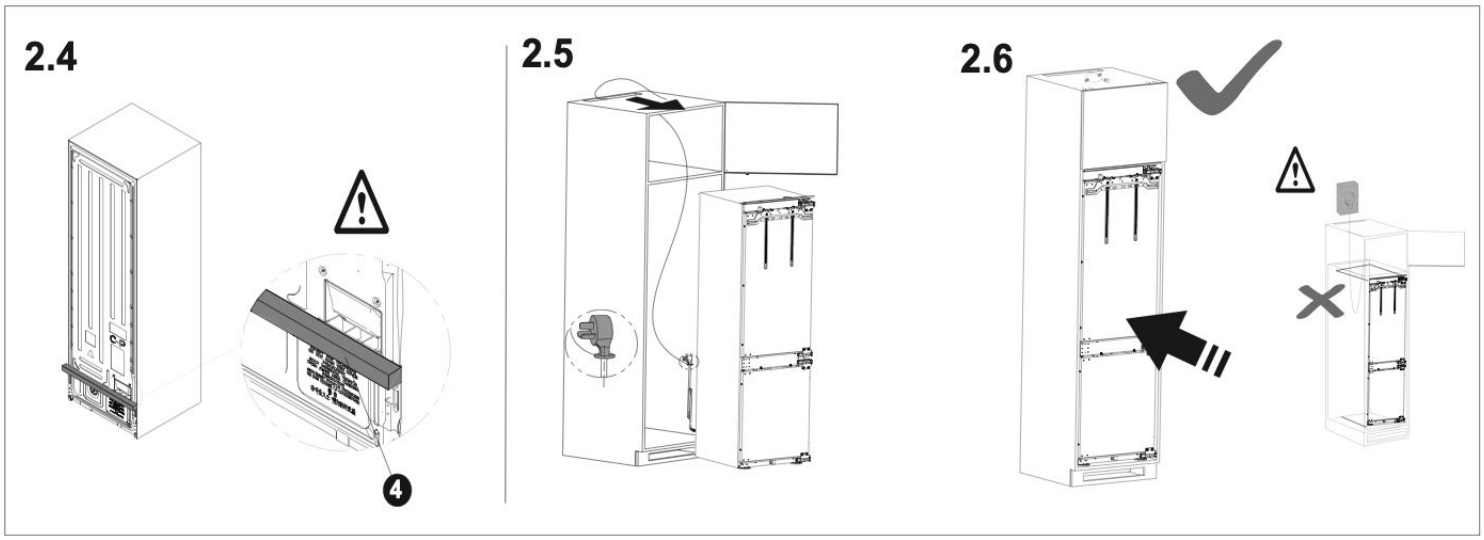
2.4
4
2.5
2.6

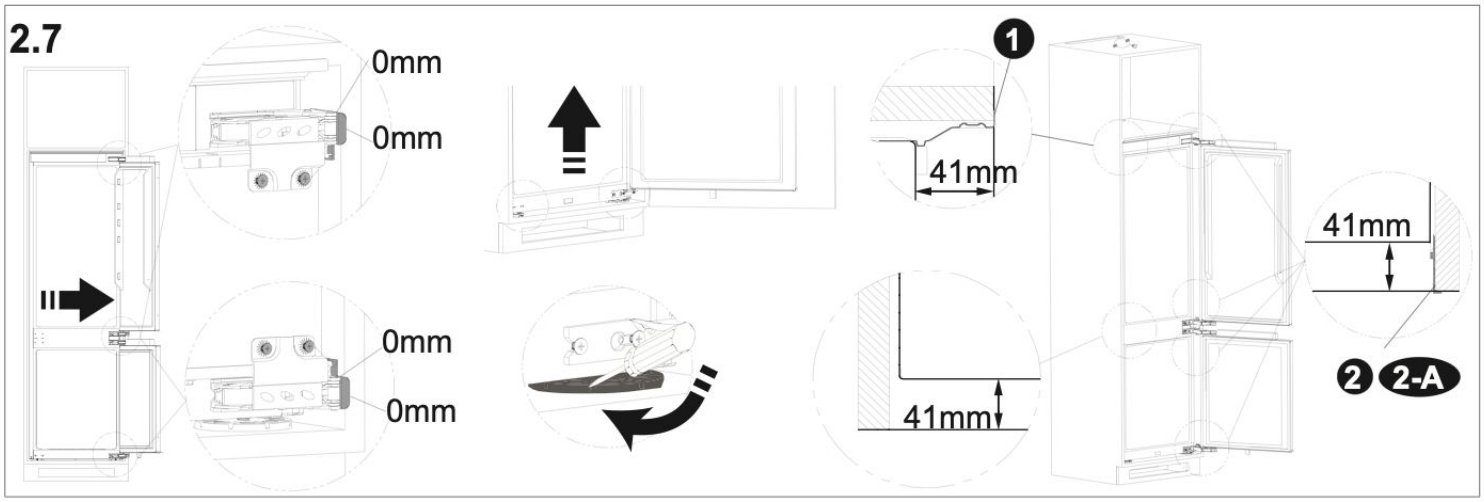
2.7
0mm
0mm
0mm
0mm
1
41mm
41mm
41mm
2
2-A

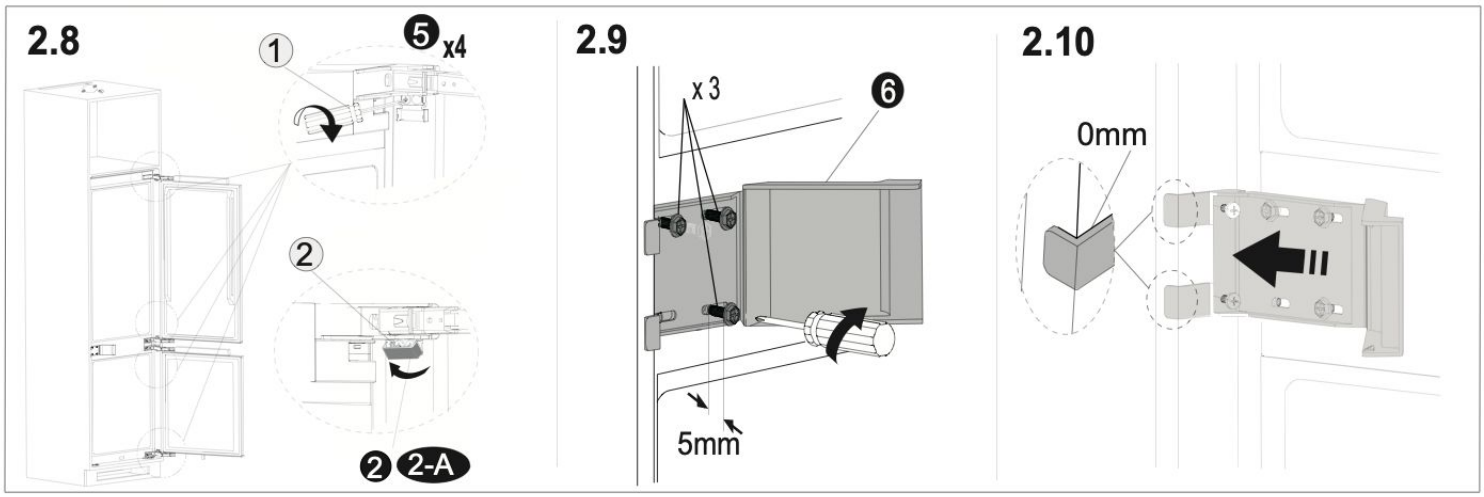
2.8
1
5 x4
2
2
2-A
2.9
x 3
6
5mm
2.10
0mm

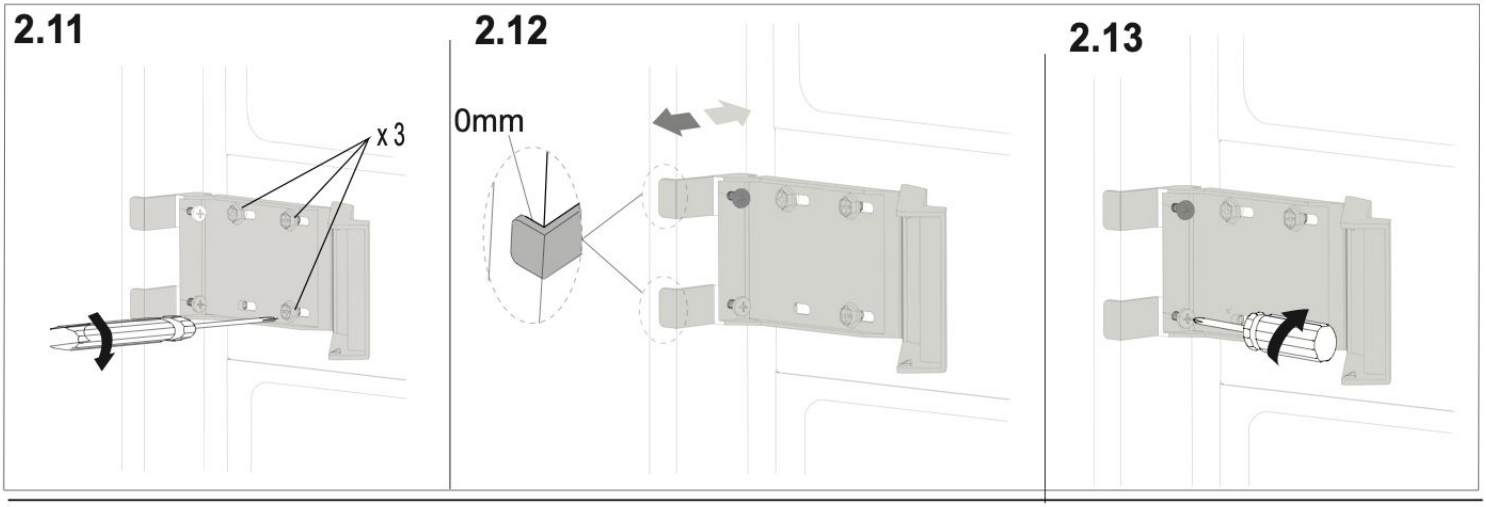
2.11
x 3
2.12
0mm
2.13

2.14

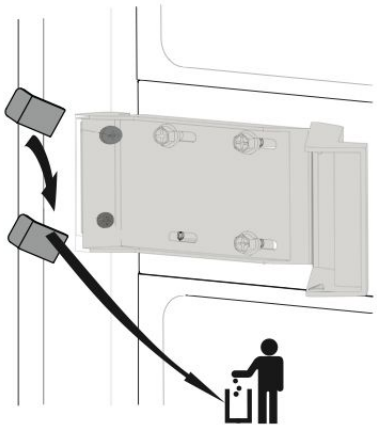

2.15

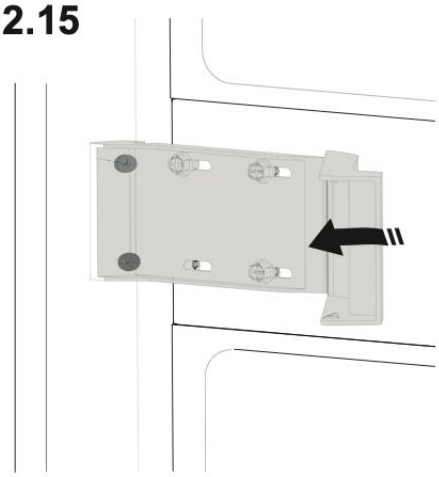

2.16

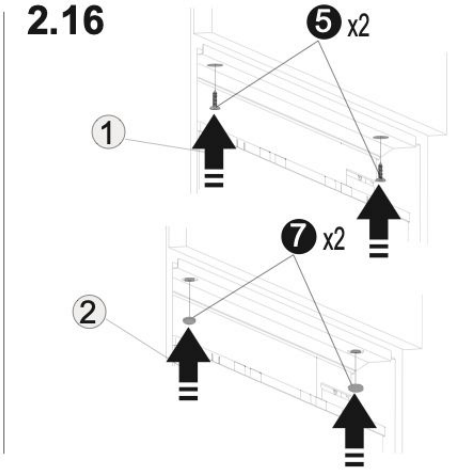

2.17

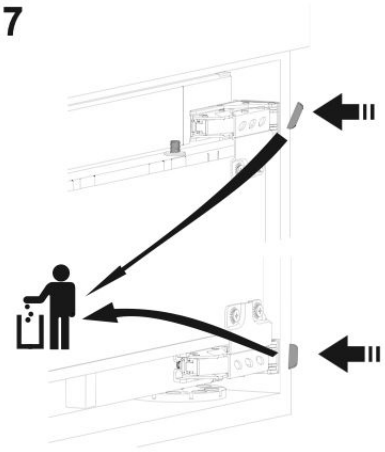

3

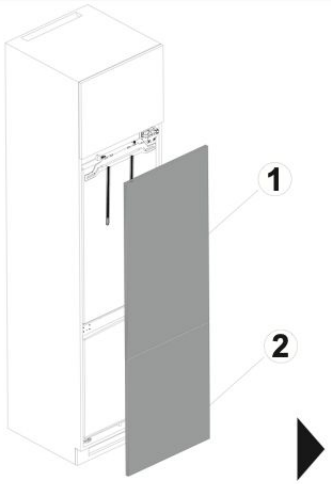

3.1

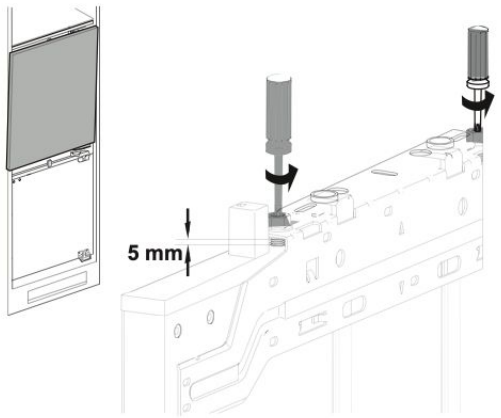

3.2

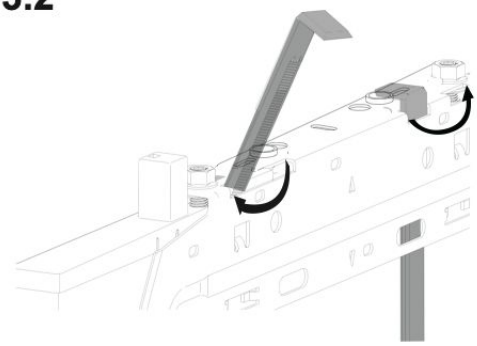

3.3

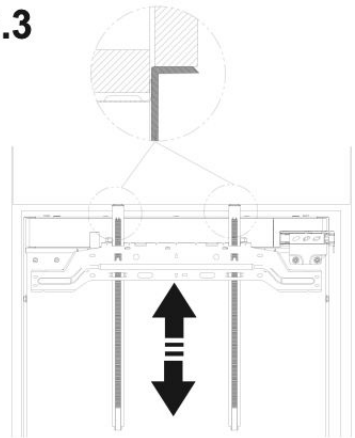

3.4

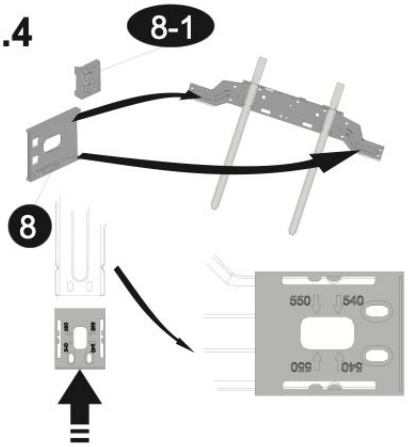

3.5

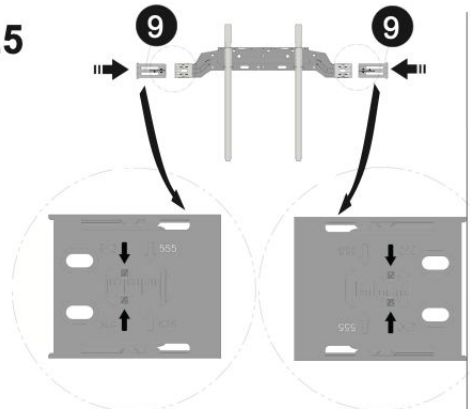

3.6

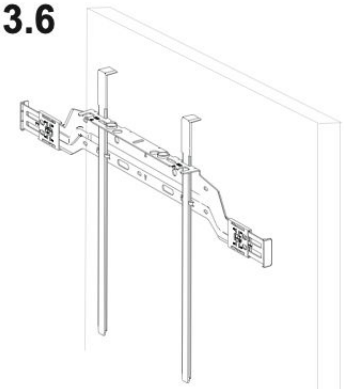

3.7

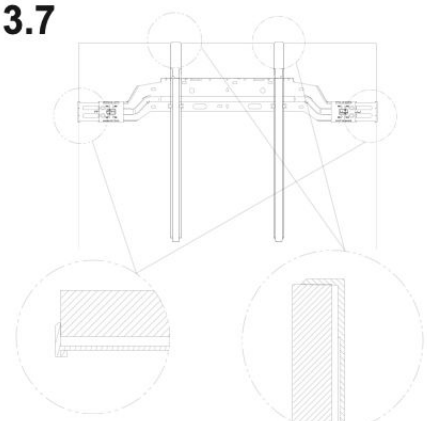

3.8

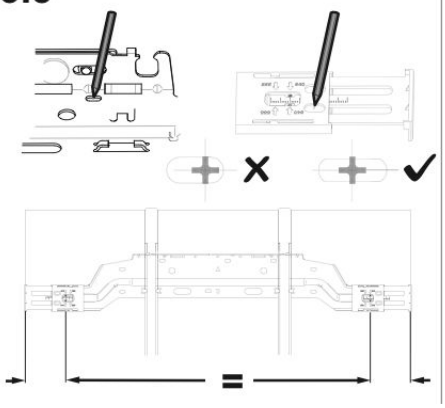

3.9

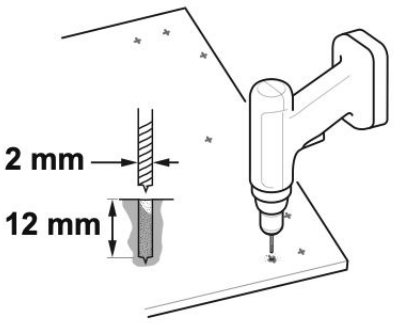

3.10

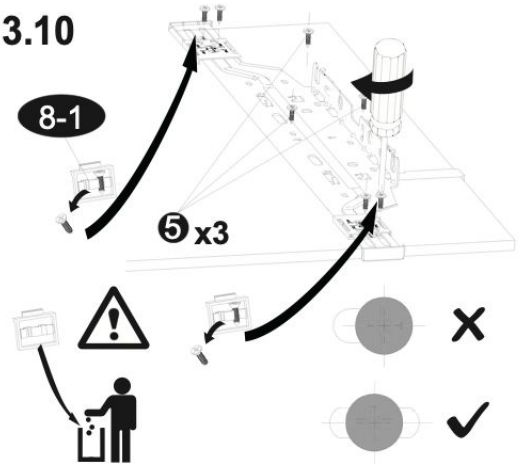

3.11

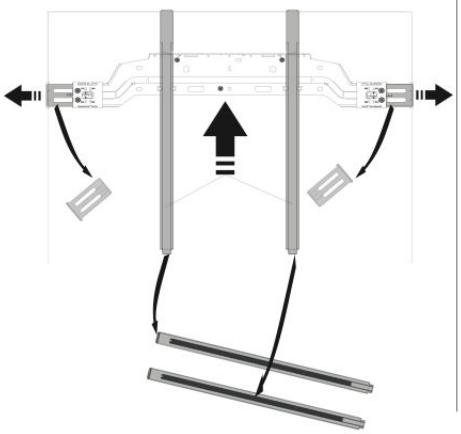

3.12

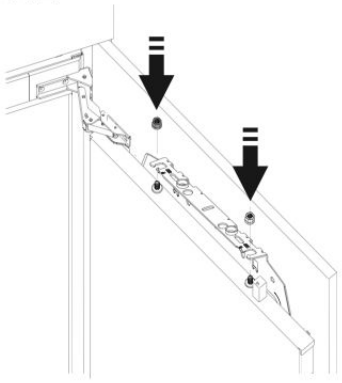

3.13

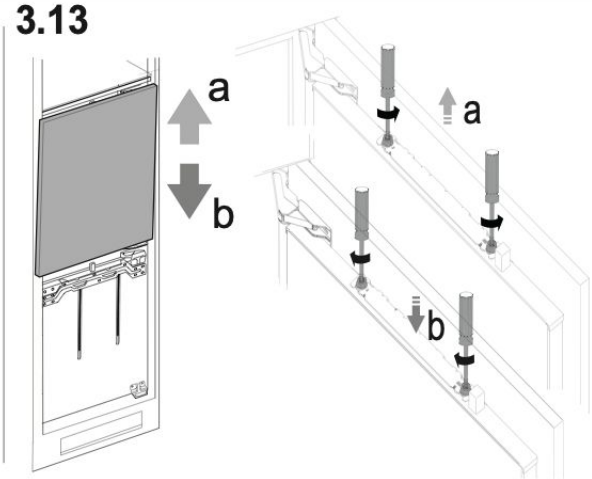

3.14

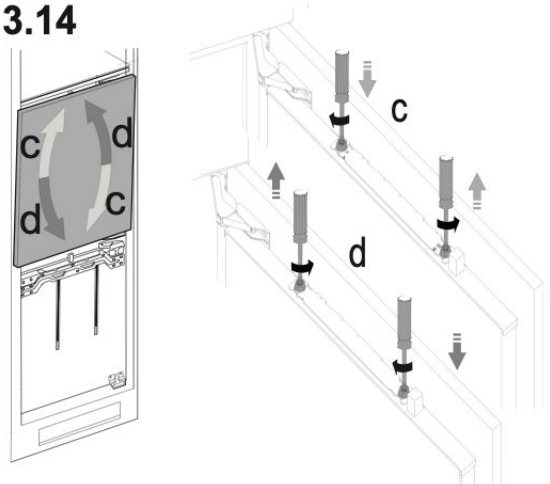

3.15

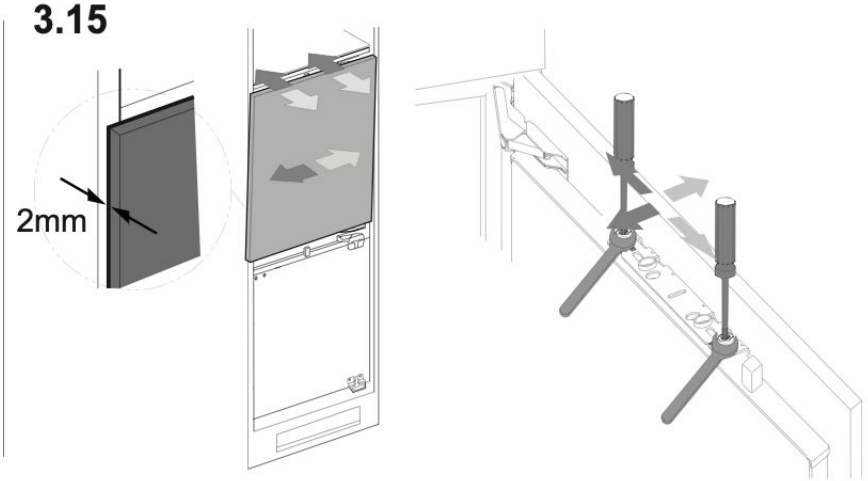

3.16

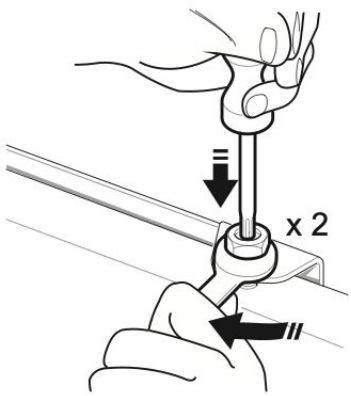

3.17

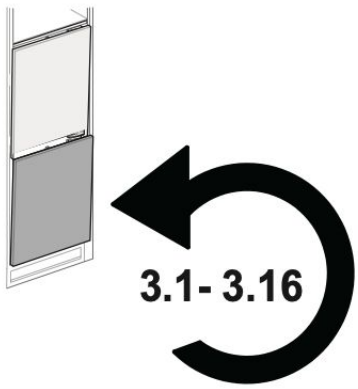

3.18

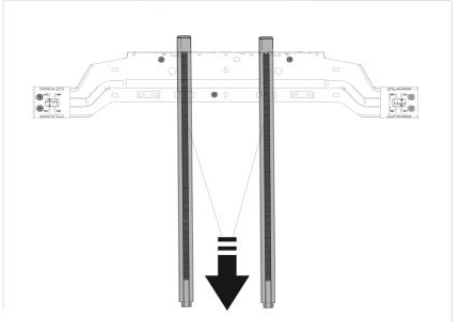

3.19

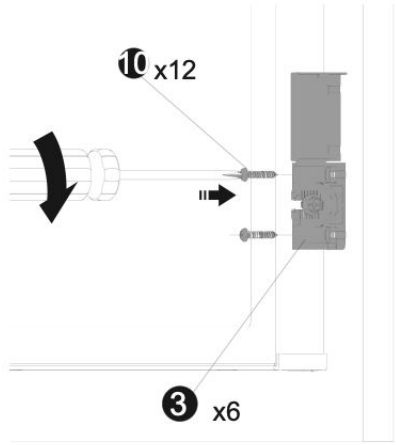

3.20

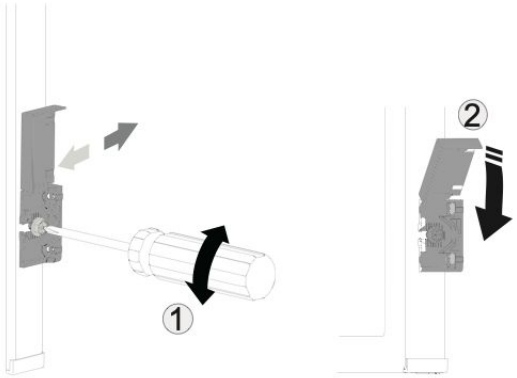

3.21

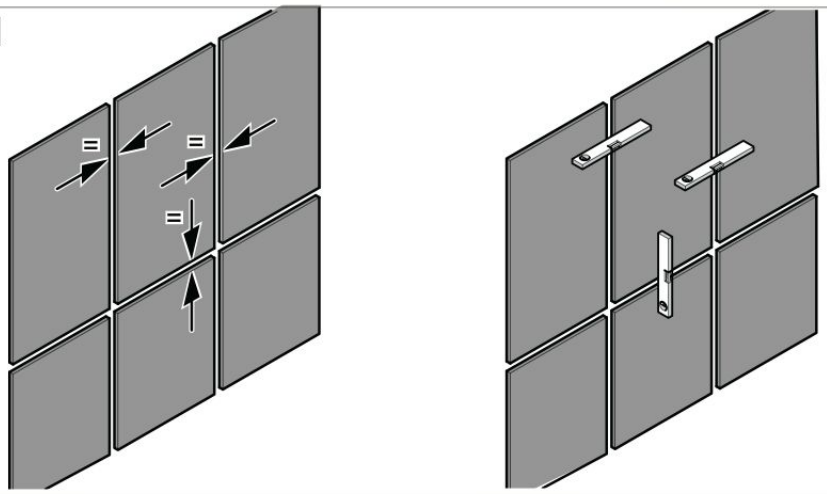

4



4.1

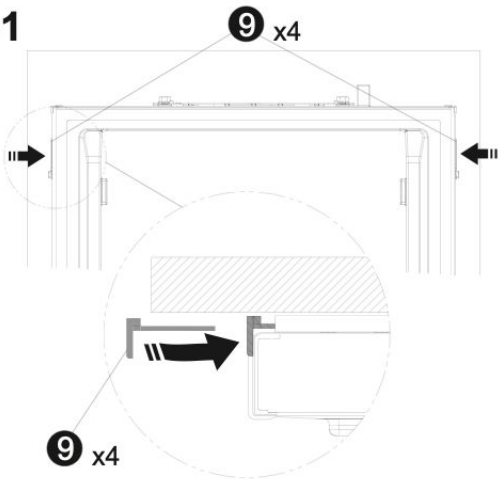

4.2

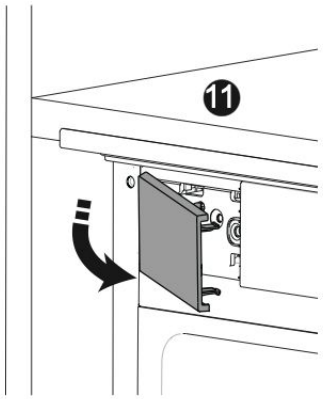

4.3

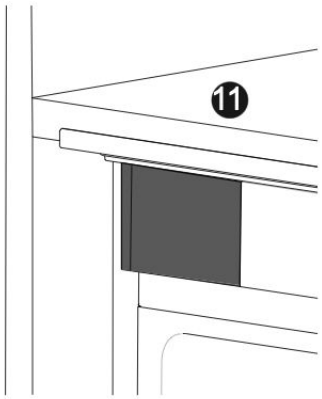

4.2

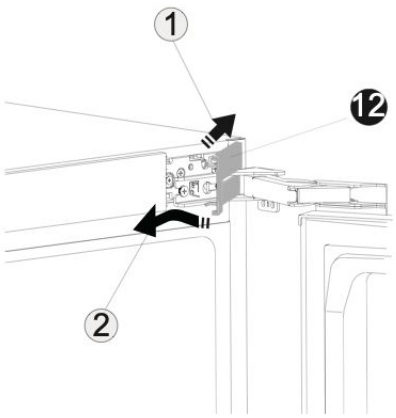

4.3

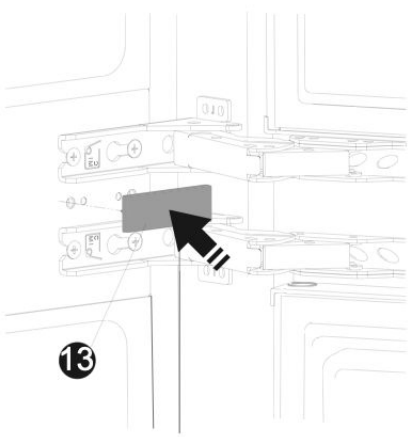

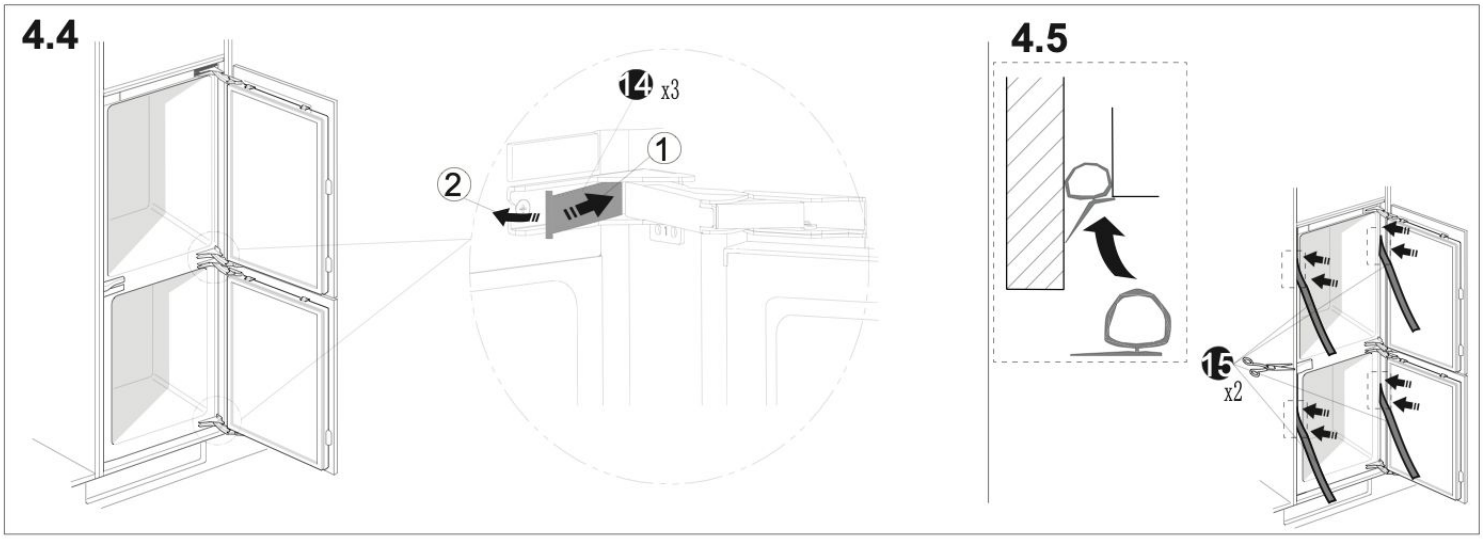
4.4
14 x3
1
2
4.5
15
x2

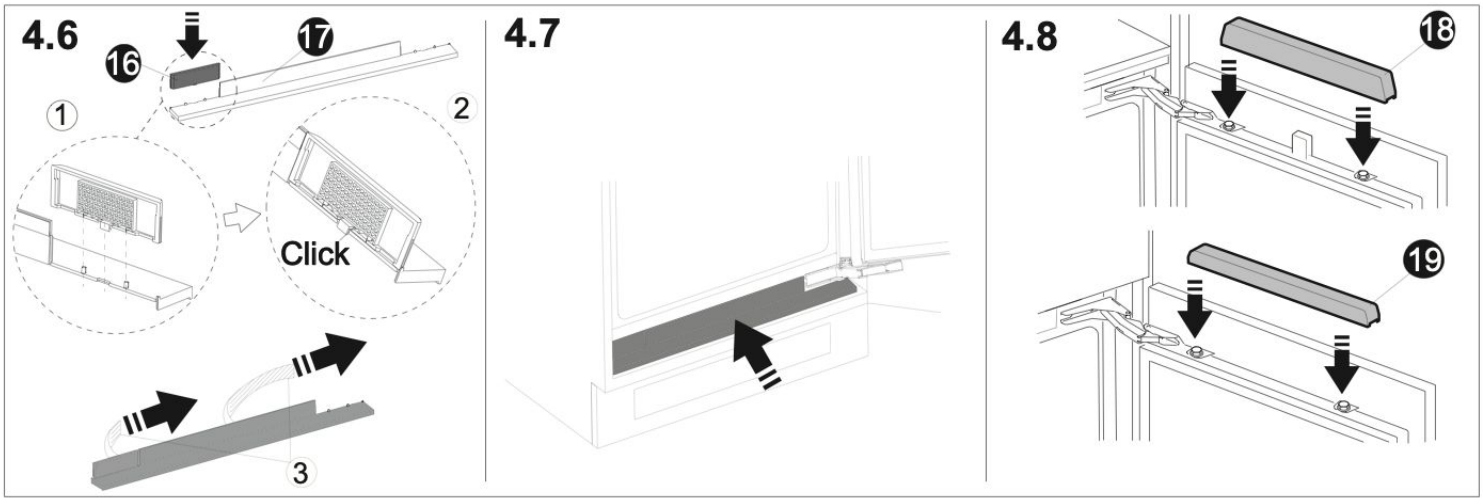
4.6
16
17
1
2
Click
3
4.7
4.8
18
19