1 Размеры

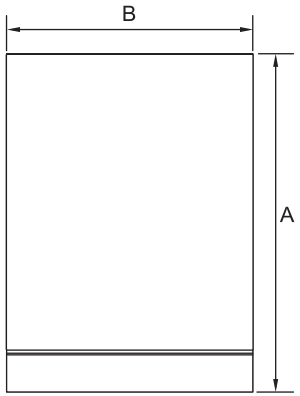

ВИД СВЕРХУ

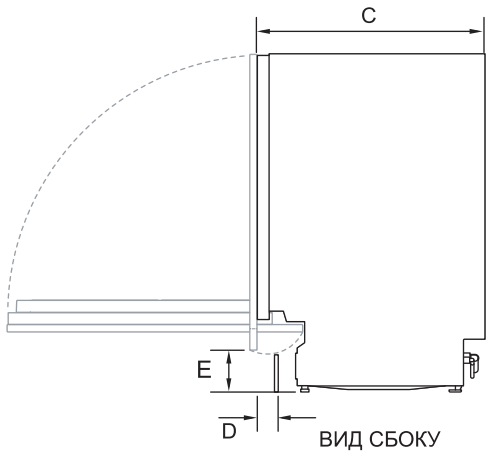

ВИД СБОКУ



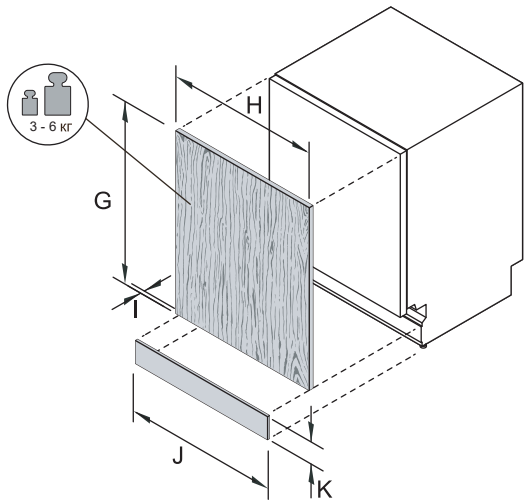

ТРЕХМЕРНОЕ
ИЗОБРАЖЕНИЕ
(НЕ В МАСШТАБЕ)

	СТАНДАРТНЫЕ РАЗМЕРЫ ПРИБОРА	ММ
A	Габаритная высота прибора*	820 - 880
B	Габаритная ширина прибора (исключая боковые уплотнители)	598
C	Габаритная глубина прибора (исключая декоратив. панель и ручку)	552
D	Глубина выемки для ног	30 - 90
E	Высота от пола до низа декоративной панели	100 - 212
F	Глубина открытой дверцы (измерение от передней рамы; исключая декоративную панель)	606
	* в зависимости от установки регулируемых опорных ножек	

	РАЗМЕРЫ ДЕКОРАТИВНОЙ ПАНЕЛИ (специальное исполнение)	ММ
G	Высота декоративной дверной панели	665 - 717
H	Ширина декоративной дверной панели	596 - 605
I	Глубина декоративной дверной панели	16 - 19
J	Ширина декоративной цокольной панели	596 - 605
K	Высота декоративной цокольной панели*	80 - 200
	* в зависимости от размеров кухонной мебели	

2 Размеры ниши в кухонной мебели под установку посудомоечной машины

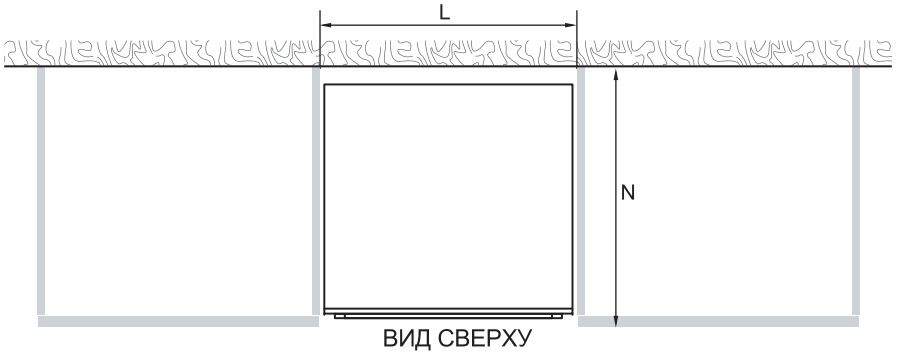

ВИД СВЕРХУ

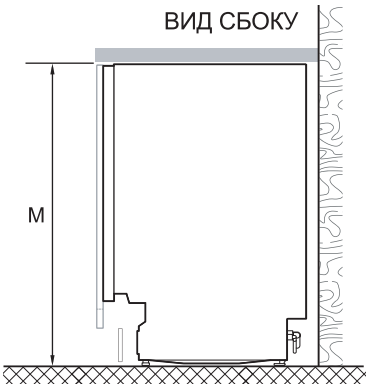

РАЗМЕРЫ НИШИ В КУХОННОЙ МЕБЕЛИ		ММ
L	Внутренняя ширина ниши	600 - 610
M	Внутренняя высота ниши*	820 - 880
N	Внутренняя глубина ниши	мин.. 574

* в зависимости от установки регулируемых опорных ножек

Минимальные зазоры между прибором и кухонной мебелью

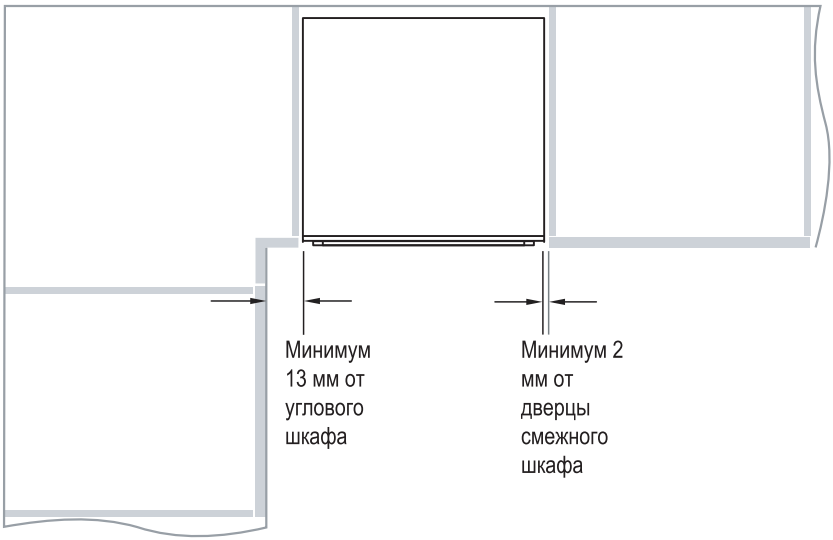

3 Подготовка ниши для установки прибора

ВАЖНО!

Во избежание возможного повреждения кухонной мебели паром и конденсатом, убедитесь, что древесный материал, окружающий посудомоечную машину, защищен лакокрасочным влагостойким покрытием или влагостойким полиуретаном.

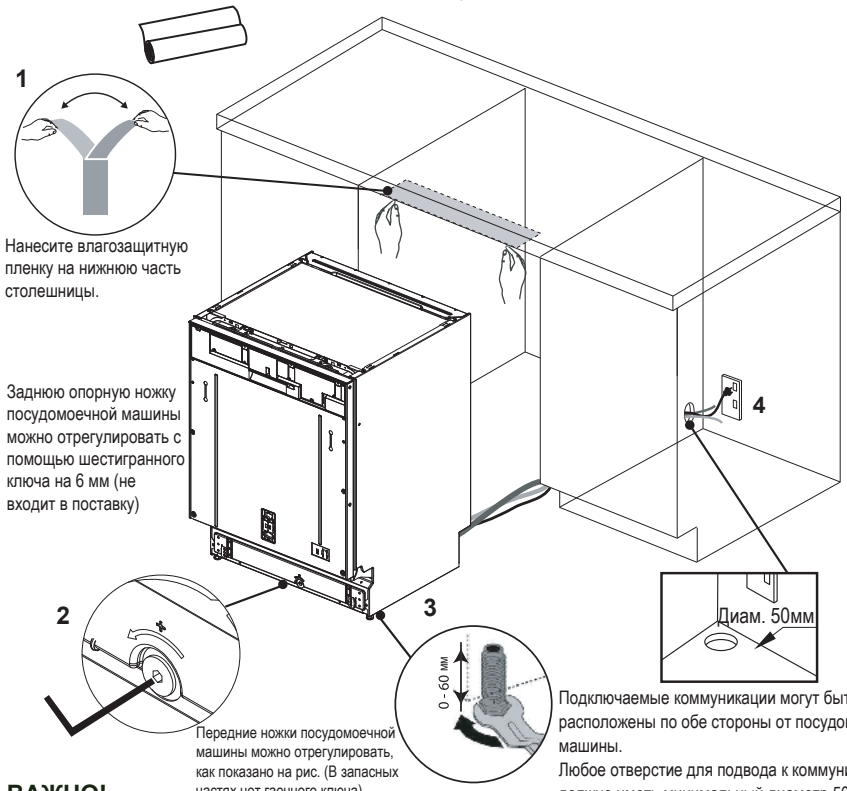

ВАЖНО!

Сетевая розетка должна находиться в шкафу смежном с нишей для посудомоечной машины.

Расположение и выравнивание машины в нише

- Не поднимайте посудомоечную машину за дверную ручку.
- Вставьте прибор в нишу, протягивая шланги и сетевой шнур таким образом, чтобы они не были согнуты или перекручены.
- Затем можно устанавливать пластиковые проставки, располагая их сбоку посудомоечной машины рядом с дверной петлей, что позволит улучшить устойчивость прибора (см. Шаг 7 для получения подробной информации по установке проставок).
- После расположения посудомоечной машины на позиции отрегулируйте заднюю опорную ножку с помощью шестигранного ключа на 6 мм. Передние ножки тоже можно отрегулировать вручную.
- Рекомендуется отрегулировать ножки таким образом, чтобы посудомоечная машина устойчиво располагалась под столешницей без риска опрокидывания.

4 Подготовка декоративной дверной панели

Спецификация материала декоративной дверной панели

С фронтальной стороны посудомоечную машину можно оборудовать декоративной панелью, обладающей достаточной влагонепроницаемостью и теплостойкостью, чтобы выдерживать высокую влажность и температуру (50°C при относительной влажности 80%). В связи с этим задняя и боковые стороны декоративной панели, чтобы предотвратить ее повреждение, должны быть полностью покрыты паронепроницаемым барьером (т.е. полиуретаном).

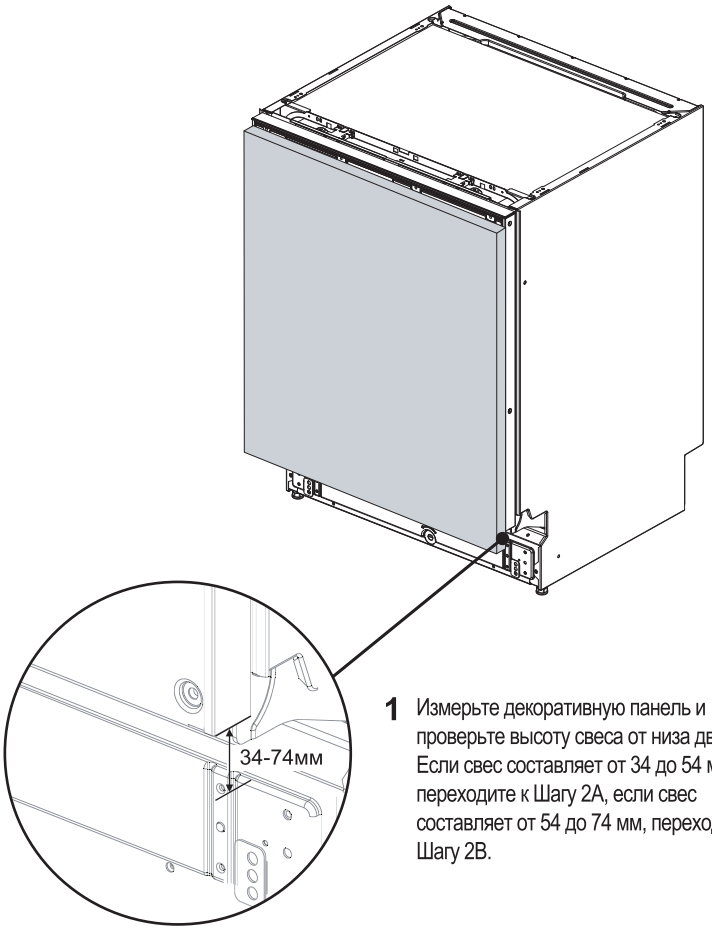

1 Измерьте декоративную панель и проверьте высоту свеса от низа дверцы. Если свес составляет от 34 до 54 мм, переходите к Шагу 2A, если свес составляет от 54 до 74 мм, переходите к Шагу 2B.