9 - Установка

9.1 Распаковка

ВНИМАНИЕ!

- ► Морозильник очень тяжелый. Для его перемещения требуется как минимум два человека.
- ► Храните все упаковочные материалы в недоступном для детей месте и утилизируйте их безопасным для окружающей среды образом.

► Извлеките морозильник из упаковки.
► Удалите все упаковочные материалы.

9.2 Условия окружающей среды

Температура в помещении всегда должна быть от 10 °C до 38 °C, поскольку это влияет на температуру внутри прибора и его энергопотребление. Не устанавливайте прибор вблизи других тепловыделяющих приборов (духовок, морозильников) без изоляции.

9.1

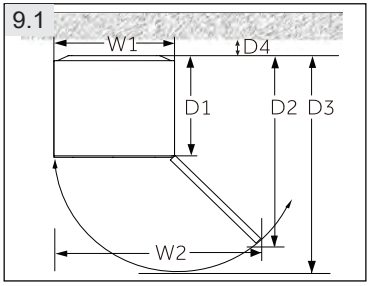

9.2

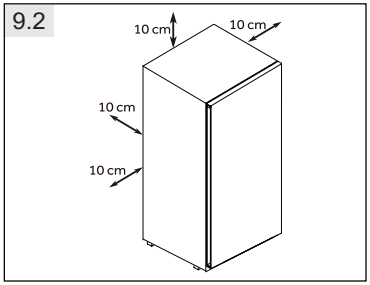

9.3

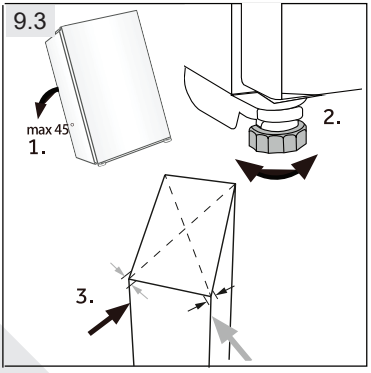

9.3 Требования к пространству

Необходимое пространство для открывания дверцы (рис. 9.1):

Ширина в мм		Глубина в мм			Расстояние до стены в мм	Идентификатор модели
W1	W2	D1	D2	D3	D4	
545	838	480	968	1046	100	HF-85MWAA

ДЛЯ отдельно стоящего прибора: данный морозильник не предназначен для использования в качестве встроенного прибора.

10.4 Зазоры для вентиляции

Чтобы обеспечить достаточную вентиляцию прибора для безопасного использования, необходимо соблюдать требования к зазорам для вентиляции (Рис. 9.2).

10.5 Выравнивание прибора

Прибор следует устанавливать на ровную и твердую поверхность.

Если прибор установлен на подставке, необходимо использовать прочные и огнестойкие материалы.

Никогда не используйте пенопластовый упаковочный материал в качестве подставки.

1. Слегка наклоните морозильник назад (рис. 9.3).
2. Выкрутите ножки на нужный уровень.
3. Устойчивость морозильника можно проверить, попеременно надавливая на углы по диагонали. Легкое покачивание должно быть одинаковым во всех направлениях. В противном случае корпус может деформироваться; в результате произойдет разгерметизация дверных уплотнителей. Если немного отклонить морозильник назад, то это облегчает закрывание дверей.

9.6 Использование регулируемых ножек

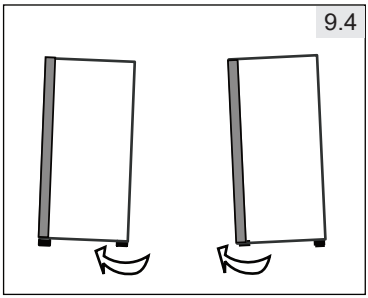

Если морозильник неустойчив, ножки можно отрегулировать: поверните регулируемые ножки по направлению стрелки (рис. 9.4), удлинить или укоротить их:

- ► При повороте ножек по часовой стрелке прибор поднимается.
- ► При повороте ножек против часовой стрелки прибор опускается.

9.7 Время выдержки перед включением

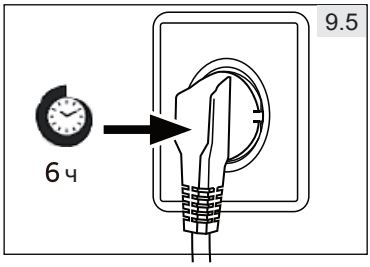

В корпусе компрессора находится масло для автоматической смазки.
Это масло может проходить через закрытую систему трубопроводов при транспортировке под углом.
Перед подключением прибора к сети необходимо подождать 6 часов (Рис. 9.5), чтобы масло стекло обратно в капсулу.

9.8 Подключение к сети электропитания

Перед каждым подключением проверяйте следующее:

- ► источник питания, розетка и предохранитель соответствуют требованиям, указанным на заводской табличке.
- ► розетка заземлена и не имеет нескольких гнезд или удлинителей.
- ► вилка и розетка питания строго соответствуют друг другу.

Подключайте вилку только к надлежаще установленной бытовой розетке.

ВНИМАНИЕ!

Поврежденный шнур питания необходимо заменить, обратившись в сервисную службу

9.9 Смена направления открывания дверцы

Перед подключением прибора к источнику питания следует определить, необходимо ли менять положение поворота дверцы с правого (в комплекте поставки) на левое, если этого требует место установки и удобство использования.

ВНИМАНИЕ!

- ► Морозильник очень тяжелый. Смену направления открывания дверцы следует выполнять вдвоем.
- ► Перед выполнением любых операций сначала отключите прибор от сети.
- ► Не наклоняйте прибор более чем на 45° во избежание повреждения системы охлаждения.

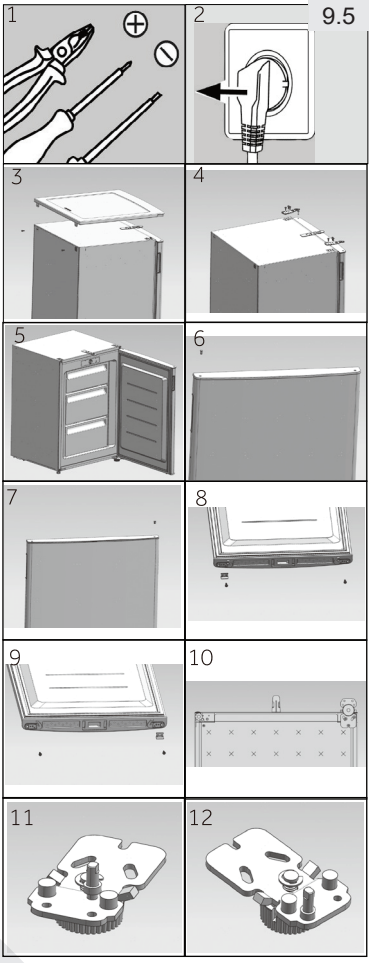

9.5

Последовательность действий (рис. 9.6):

1. Подготовьте необходимый инструмент.
2. Отключите прибор от электросети.
3. Открутите 2 винта на задней панели и верхней крышке.
4. Открутите 6 винтов и 2 петли.
5. Откройте и снимите дверцу.
6. Снимите крышку с левой стороны дверцы.
7. Закрепите крышку с правой стороны дверцы.
8. Переверните дверцу вверх дном, выверните 2 винта и дверной стопор в нижней части дверцы.
9. Закрепите снятый на предыдущем этапе дверной стопор с другой стороны 2 винтами.
10. Слегка отклоните корпус назад, выверните 3 винта, нижнюю петлю и регулируемые ножки.
11. Снимите ось петли.
12. Закрепите ось петли в следующем отверстии.

9 - Установка

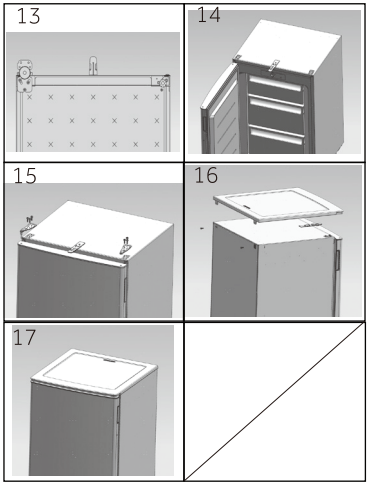

13. Закрепите петлю в противоположном положении корпуса с помощью 4 винтов и регулируемых ножек.
14. Установите дверцу.

15. Закрепите 2 верхние петли 6 винтами.
16. Закрепите верхнюю крышку 2 винтами.

17. Готово.