Монтаж

Выбор оборудования для монтажа

Вырежьте в столешнице отверстие в соответствии с размерами, показанными на рисунке.

Для целей монтажа и эксплуатации вокруг отверстия необходимо обеспечить свободное пространство не менее 50 мм.

Убедитесь, что толщина столешницы составляет не менее 30 мм. Выбирайте термостойкий материал столешницы, чтобы избежать деформации, вызванной тепловым излучением от варочной панели. См. рисунок ниже:

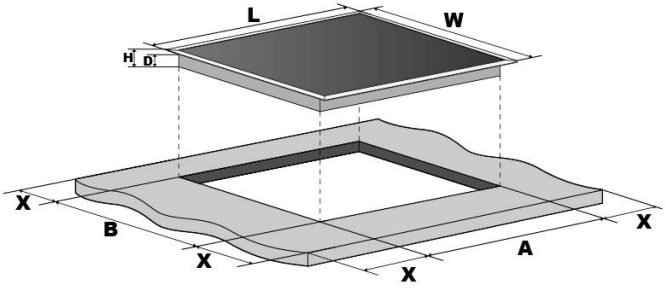



Модель	L (мм)	W (мм)	H (мм)	D (мм)	A (мм)	B (мм)	X (мм)
4 зоны	590	520	52	48	$562^{(-2+3)}$	$492^{(-2+3)}$	50 мин.

Обязательно обеспечьте хорошую вентиляцию керамической варочной панели и убедитесь в том, что впускные и выпускные отверстия для воздуха не заблокированы. Убедитесь, что стеклокерамическая варочная панель исправна и находится в рабочем состоянии. См. рисунок ниже:

Примечание: безопасное расстояние между варочной панелью и расположенным над ней шкафом должно составлять не менее 760 мм.

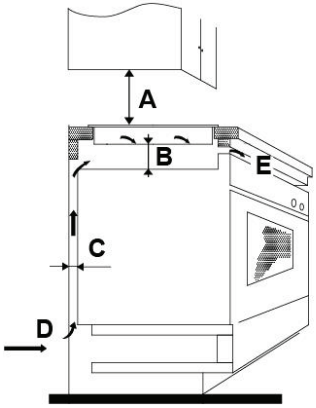

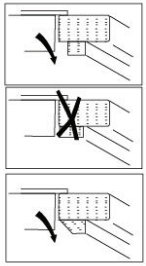

A (мм)	B (мм)	C (мм)	D	E
760	50 минимум	30 минимум	Воздухозаборник	Выход воздуха 10 мм

Перед установкой крепежных кронштейнов

Устройство следует поместить на устойчивую ровную поверхность (используйте упаковку). Не нажимайте на элементы управления. После монтажа закрепите варочную панель на столешнице с помощью винтов и четырех кронштейнов, расположенных в нижней части варочной панели (см. рисунок).

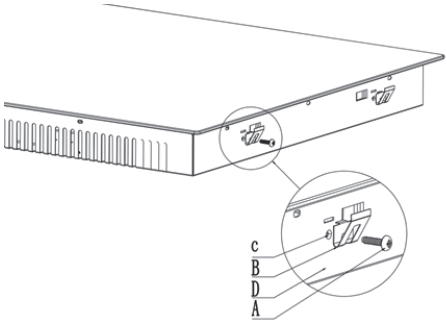

A	B	C	D
винт	кронштейн	Отверстие для винта	основание

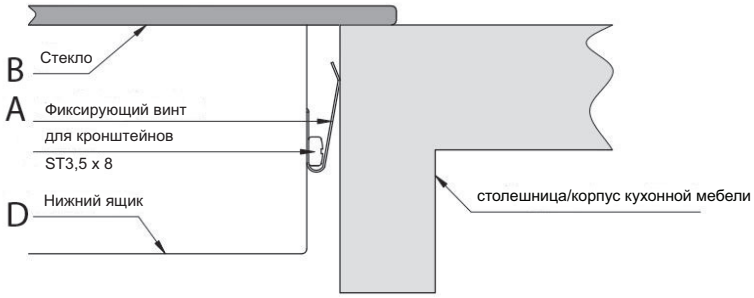

Предостережения

1. Монтаж керамической варочной панели должен производиться квалифицированным персоналом или техническими специалистами. Не выполняйте эту работу самостоятельно.
2. Не устанавливайте керамическую варочную панель на холодильное оборудование, посудомоечные машины и ротационные сушилки.

3. Монтаж керамической варочной панели выполняется таким образом, чтобы обеспечить хороший теплоотвод для повышения ее долговечности.
4. Стена и зона нагрева над рабочей поверхностью должны быть термостойкими.
5. Во избежание повреждений ламинат и клей должны быть термостойкими.
6. Запрещается использовать пароочиститель.
7. Данная стеклокерамическая варочная панель может быть подключена только к источнику питания с импедансом системы не более 0,427 Ом. В случае необходимости проконсультируйтесь со своим поставщиком по поводу импеданса системы.

Подключение варочной панели к электросети



Подключение варочной панели к электросети должен выполнять только соответствующий квалифицированный специалист.
Перед подключением варочной панели к электросети убедитесь, что:
1. внутренняя электропроводка соответствует мощности, потребляемой варочной панелью;
2. напряжение соответствует значению, указанному на табличке с паспортными данными;
3. сечение кабеля питания позволяет ему выдерживать нагрузку, указанную на табличке с паспортными данными.

Для подключения варочной панели к электросети не используйте адаптеры, переходники или разветвители, так как они могут вызвать перегрев и возгорание.
Кабель питания не должен касаться каких-либо горячих деталей и должен быть расположен таким образом, чтобы его температура в любой точке не превышала 75 °C.



Уточните у электрика, не требуются ли изменения во внутренней проводке. Любые изменения должны производиться только квалифицированным электриком.

Блок питания должен быть подключен в соответствии с применимым стандартом или с использованием однополюсного автоматического выключателя. Способ подключения показан ниже.

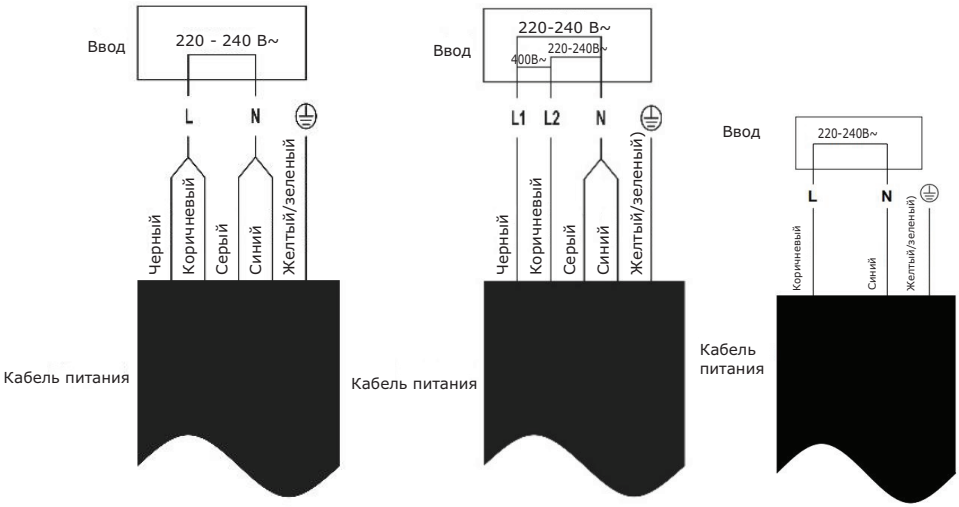

1. Если кабель поврежден или требуется его замена, эта работа должна выполняться специалистом по послепродажному обслуживанию с использованием соответствующих инструментов, чтобы избежать несчастных случаев.
2. Если прибор подключается непосредственно к электросети, необходимо установить многополюсный автоматический выключатель с расстоянием между контактами не менее 3 мм.
3. Специалист, выполняющий установку, должен убедиться в выполнении правильного электрического соединения в соответствии с правилами безопасности.
4. Кабель не должен быть изогнут или передавлен.
5. Регулярная проверка и замена кабеля должна выполняться только квалифицированными специалистами.