ГАБАРИТЫ И РАЗМЕРЫ ИЗДЕЛИЯ

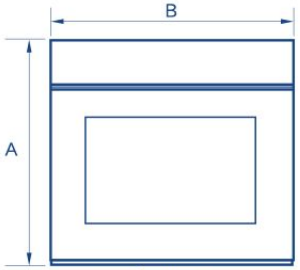

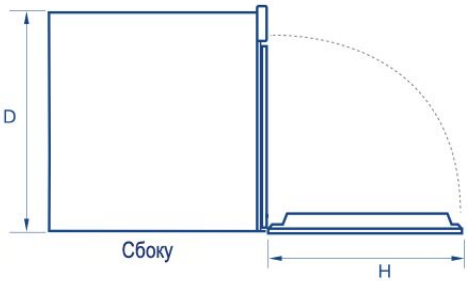

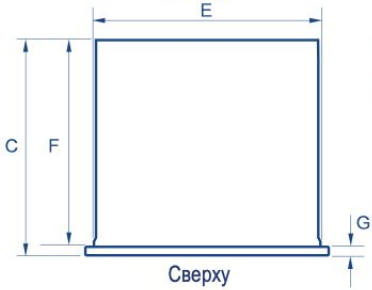

ГАБАРИТЫ И РАЗМЕРЫ ИЗДЕЛИЯ		ММ
A	Габаритная высота изделия	595
B	Габаритная ширина изделия	597
C	Габаритная глубина изделия	565
D	Габаритная высота корпуса	575
E	Габаритная ширина корпуса	552
F	Габаритная глубина корпуса	545
G	Глубина рамки духовки и панели управления	20
H	Глубина дверцы духовки в полностью открытом состоянии	450

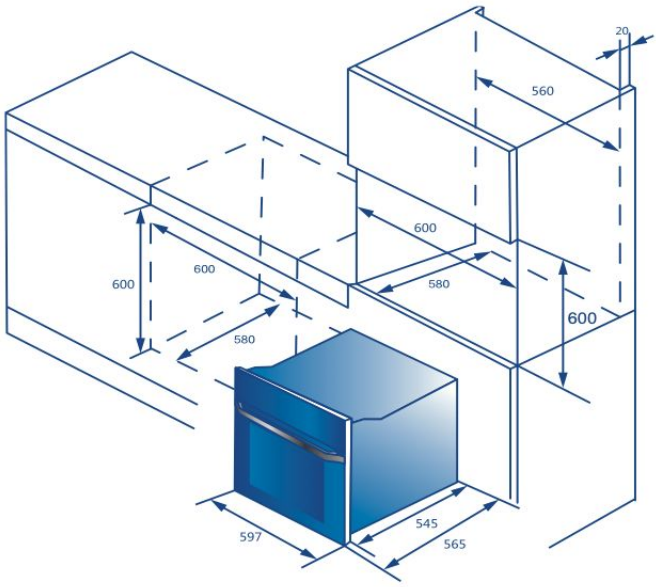

РАСПАКОВКА ДУХОВКИ

ВАЖНО!
ПОДЪЕМ: Не поднимайте духовку за ручку дверцы. Используйте ручки на боковой стороне корпуса (если таковые имеются).

- ► Снимите всю упаковку и утилизируйте ее, соблюдая все необходимые требования. По возможности сдайте элементы упаковки во вторичную переработку.
- ► Поместите распакованную духовку на деревянные блоки или аналогичные опоры, чтобы предотвратить повреждение нижнего края.



ВАЖНО!
Извлекая духовку из коробки, старайтесь не повредить ее нижний край. Эта часть духовки важна для правильной вентиляции и удаления излишнего конденсата.

Список дополнительных аксессуаров	Глубокий противень для запекания	Плоский противень для запекания	Решетка для гриля	Крепления для полок	Винты
Кол-во	1	1	1	2 пары	2

ВАЖНО!
Во время приготовления пищи противни могут деформироваться; это нормальное явление — после охлаждения они восстановят свою первоначальную форму.

ПОДКЛЮЧЕНИЕ К ИСТОЧНИКУ ПИТАНИЯ

ВАЖНО!

- ► Подключение духовки к электросети должно осуществляться только квалифицированным специалистом.
- ► Духовка должна быть заземлена.
- ► Перед подключением духовки к электросети убедитесь, что система внутренней проводки подходит для питания, потребляемого духовкой (как указано на паспортной табличке).
- ► Убедитесь также, что фактическое напряжение соответствует значению, указанному на паспортной табличке.

Код режима работы	Объем	Номинальная мощность	Номинальное напряжение	Номинальная частота
HOQ-F5AAGB HOQ-F5AABX	72 л	3480 Вт	220-240 В~	50/60 Гц

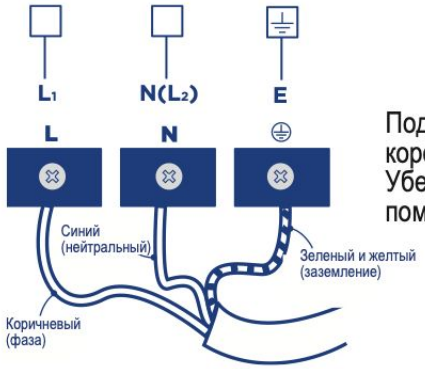

Подключите провод питания к клеммной коробке.
Убедитесь, что кабельный зажим затянут с помощью винта.

КРЕПЛЕНИЕ ДУХОВКИ К КУХОННОЙ МЕБЕЛИ

1. Установите духовку в подготовленную нишу.

ВАЖНО!

Не поднимайте духовку за ручку дверцы.

2. Полностью откройте дверцу духовки.
3. Для крепления духовки в нише используйте винты, входящие в комплект.

ВАЖНО!

- Не затягивайте болты слишком туго.
- Не следует закреплять духовку в шкафу с помощью силикона или клея. Это затрудняет обслуживание в будущем. Компания Haier не будет покрывать расходы на демонтаж духовки или ущерб, причиненный при демонтаже.

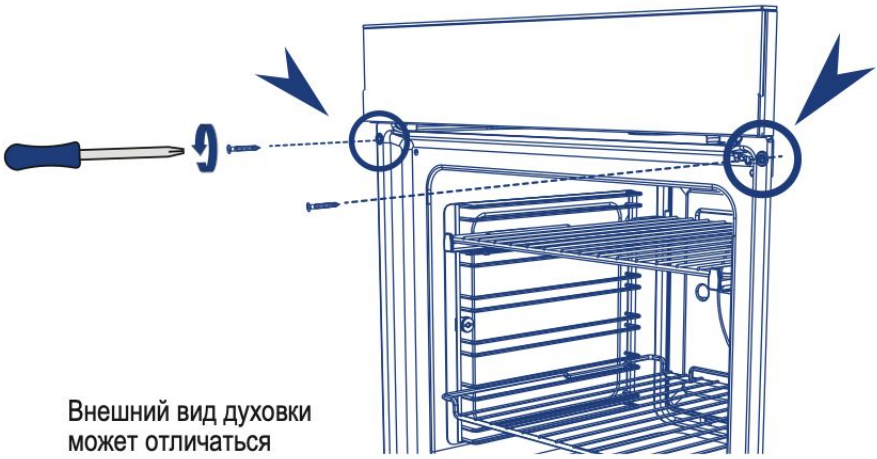

Внешний вид духовки может отличаться