ГАБАРИТЫ И РАЗМЕРЫ УСТРОЙСТВА

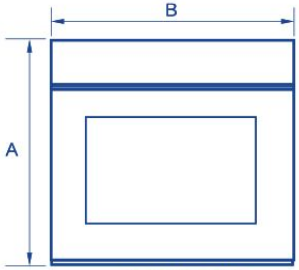

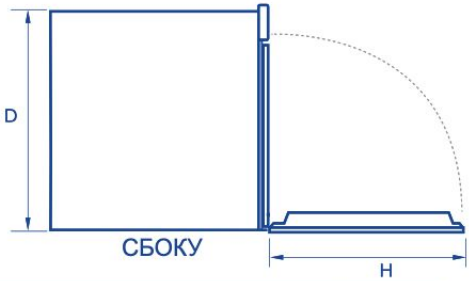

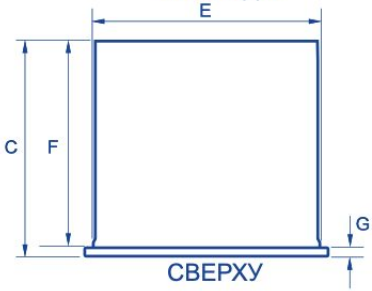

ГАБАРИТЫ И РАЗМЕРЫ УСТРОЙСТВА	мм
A Габаритная высота устройства	595
B Габаритная ширина устройства	597
C Габаритная глубина устройства	565
D Габаритная высота корпуса	575
E Габаритная ширина корпуса	552
F Габаритная глубина корпуса	545
G Глубина рамы духового шкафа и панели управления	20
H Глубина дверцы духового шкафа в полностью открытом состоянии	450

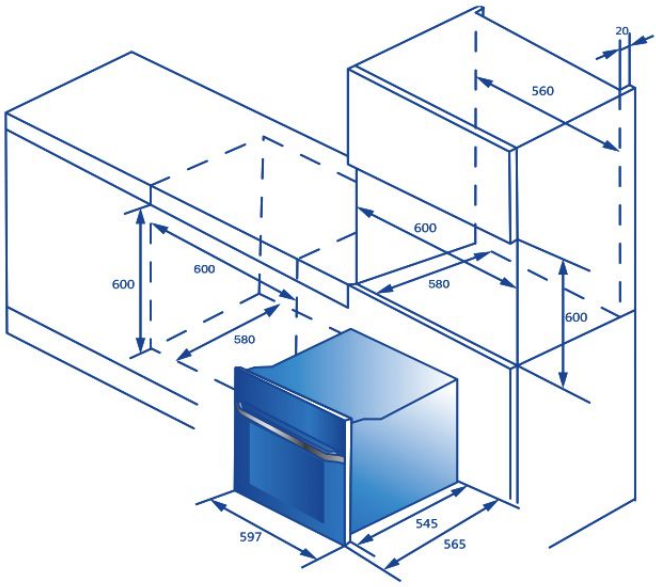

РАСПАКОВКА ДУХОВОГО ШКАФА

ВАЖНО!
ПОДЪЕМ: Не поднимайте духовой шкаф за ручку дверцы. Используйте ручки на боковой стороне корпуса (если таковые имеются).

- ► Снимите всю упаковку и утилизируйте ее, соблюдая необходимые требования. По возможности сдайте элементы упаковки на вторичную переработку.
- ► Поместите распакованный духовой шкаф на деревянные блоки или аналогичные опоры, чтобы предотвратить повреждение нижнего края.



ВАЖНО!
Извлекая духовой шкаф из коробки, старайтесь не повредить ее нижний край. Эта часть духового шкафа важна для правильной вентиляции и удаления излишнего конденсата.

КОМПЛЕКТНОСТЬ

Список аксессуаров	Глубокий противень для запекания	Плоский противень для запекания	Решетка для гриля	Крышка парогенератора (только для HOQ-F6QS)	Крепления для полок	Винты
Кол-во	1	1	1	1	1 пара	2

ВАЖНО!
Во время приготовления пищи противни могут деформироваться; это нормальное явление — после охлаждения они восстановят свою первоначальную форму.

ПОДКЛЮЧЕНИЕ К ИСТОЧНИКУ ПИТАНИЯ

ВАЖНО!

- Подключение духового шкафа к электросети должно осуществляться только квалифицированным специалистом.
- Духовой шкаф должен быть заземлена.
- Перед подключением духового шкафа к электросети убедитесь, что система внутренней проводки соответствует мощности духового шкафа (указывается на паспортной табличке).
- Фактическое напряжение должно соответствовать значению, указанному на паспортной табличке.

Обозначение модели	Объем	Номинальная мощность	Номинальное напряжение	Номинальная частота
HOQ-F6QSN3GB HOQ-F6QSN3WB HOQ-F6QSN3GG HOQ-F6QSN3DG HOQ-F6QAN3GB HOQ-F6QAN3WB HOQ-F6QAN3GG HOQ-F6QAN3DG	72 л	3480 Вт	220-240 В~	50/60 Гц

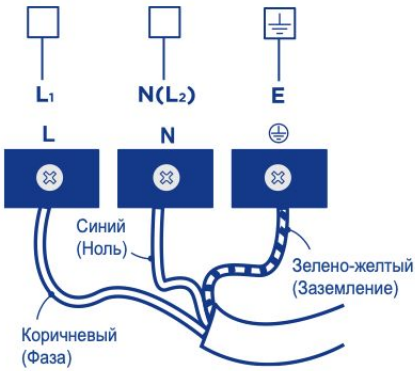

Подключите провод питания к клеммной коробке.
Убедитесь, что кабельный зажим затянут с помощью винта.

УСТАНОВКА ДУХОВОГО ШКАФА ВНУТРИ КУХОННОЙ МЕБЕЛИ

1. Установите духовой шкаф в подготовленную нишу.
   ВАЖНО!
   Не поднимайте духовой шкаф за ручку дверцы.

2. Полностью откройте дверцу духового шкафа.
3. Для крепления духового шкафа в нише кухонной мебели используйте винты, входящие в комплект.

ВАЖНО!

- Не затягивайте болты слишком туго.
- Не фиксируйте духовой шкаф в нише с помощью силикона или клея. Это затрудняет обслуживание в будущем. Компания Haier не несет ответственности за расходы на демонтаж духовой шкаф или ущерб, причиненный при демонтаже.

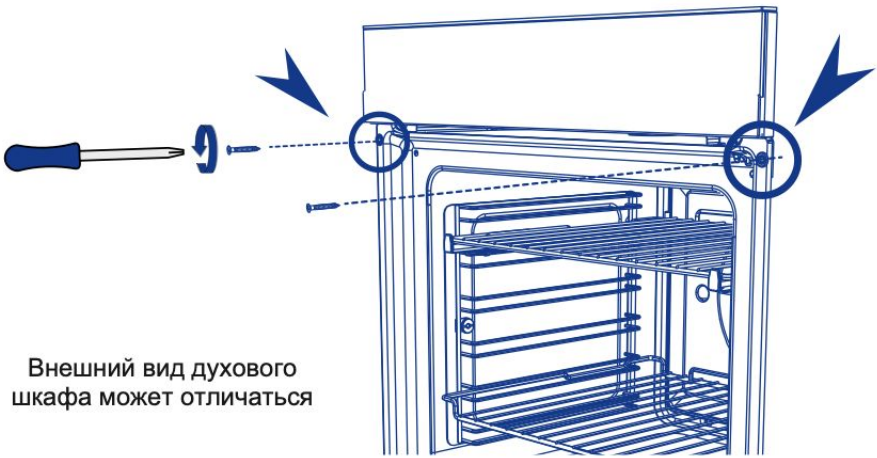

Внешний вид духового шкафа может отличаться