2. ИНСТРУКЦИЯ ПО МОНТАЖУ

РАЗМЕРЫ ИЗДЕЛИЯ

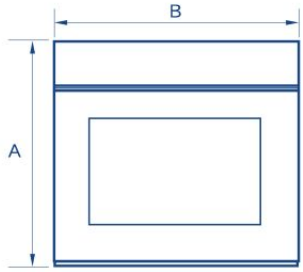

ВИД СПЕРЕДИ

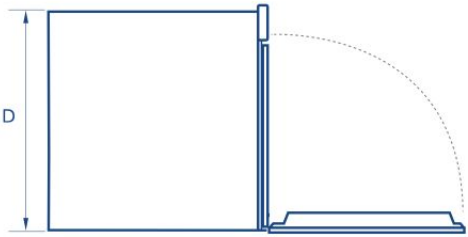

ВИД СБОКУ

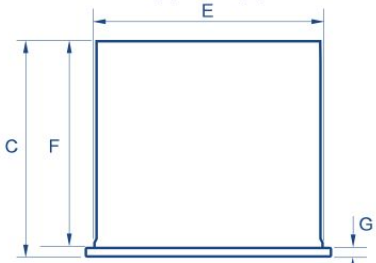

ВИД СВЕРХУ

РАЗМЕРЫ ИЗДЕЛИЯ	мм
A Габаритная высота изделия	595
B Габаритная ширина изделия	595
C Габаритная глубина изделия	565
D Высота корпуса	575
E Ширина корпуса	556
F Глубина корпуса	545
G Глубина передней рамы духовки и панели управления	20
H Глубина дверцы духовки в полностью открытом положении	450

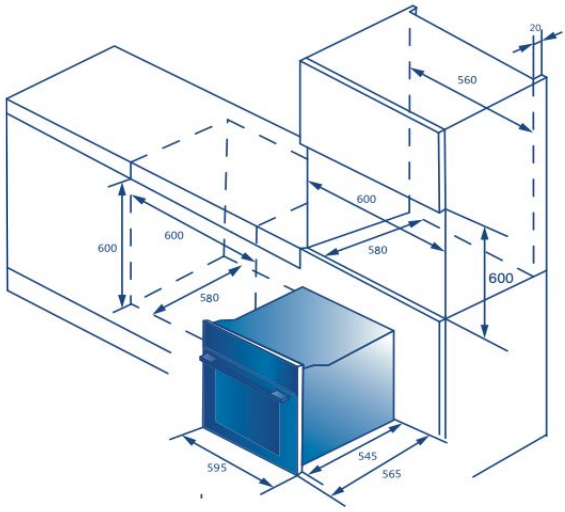

Распаковка духовки

ВАЖНО!

ПОДЪЕМ: запрещается поднимать духовку за ручку дверцы. Используйте ручки по бокам корпуса (если они имеются).

Снимите всю упаковку и утилизируйте ее, соблюдая все необходимые требования. По возможности перерабатывайте элементы упаковки.
Установите распакованную духовку на деревянные брусья или аналогичные опоры, чтобы защитить ее нижнюю часть от повреждений.



ВАЖНО!

При извлечении духовки из упаковки будьте осторожны, чтобы не повредить нижнюю часть устройства. Это важно для обеспечения надлежащей вентиляции и недопущения избыточной конденсации.

Список принадлежностей	Глубокий противень	Плоский противень	Решетка для гриля	Телескопические направляющие	Винты
Кол-во	1	1	1	1 пара	2

ВАЖНО!

Во время приготовления пищи противни могут деформироваться. Это нормальное явление. После охлаждения исходная форма восстановится.

Подключение к сети питания

ВАЖНО!

- Подключение духовки к электросети должен выполнять только квалифицированный специалист.
- Духовка должна быть заземлена.
- Перед подключением духовки к электросети проверьте, чтобы домашняя электропроводка выдерживала подключение устройства соответствующей мощности (указана на заводской табличке).
- Напряжение в сети должно соответствовать указанному на заводской табличке.

Модель	Объем	Номинальная потребляемая мощность	Номинальное напряжение	Номинальная частота
HOQ-M5AAN3GB	72 л	3480 Вт	220–240 В перем. тока	50/60 Гц

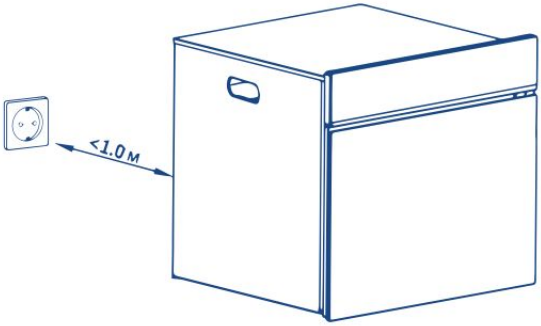

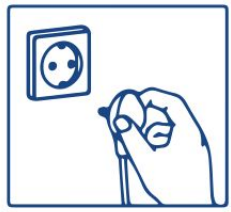

Розетку следует располагать на расстоянии до 1 м от задней стенки духовки, при этом необходимо убедиться, что расстояние до розетки позволяет использовать кабель питания надлежащим образом. Вставьте вилку кабеля питания в розетку.

Крепление духовки к шкафу

1. Поместите духовку в подготовленную полость.

ВАЖНО!

Запрещается поднимать духовку за ручку дверцы.

2. Полностью откройте дверцу духовки.

3. С помощью входящих в комплект винтов закрепите духовку в шкафу.

ВАЖНО!

Не затягивайте винты слишком сильно.
Запрещается закреплять духовку в шкафу с помощью силиконового герметика или клея. Это затруднит дальнейшее обслуживание. Компания Haier не несет ответственности за расходы на демонтаж духовой шкаф или ущерб, причиненный при демонтаже.

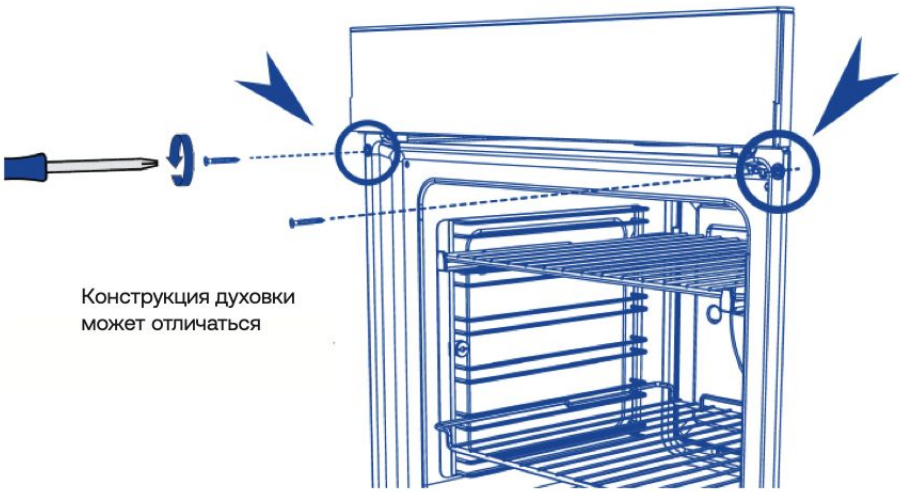

Конструкция духовки может отличаться