УСТАНОВКА

Установка духовки

• Кухня должна быть сухой, с эффективной вентиляцией в соответствии с существующими нормативами.
• Кабель питания должен размещаться за духовкой таким образом, чтобы не касаться ее задней панели, которая нагревается во время работы.
• Упаковочные материалы (фольгу, искусственную пену, гвозди и т.д.) держите в месте, недоступном для детей, поскольку такие материалы могут представлять опасность. Дети могут проглотить мелкие детали или задохнуться в фольге.
• Это встраиваемая духовка, следовательно, ее задняя и одна из боковых сторон могут размещаться в непосредственной близости от стены или элементов мебели. Покрытие или облицовочный слой мебели должны наноситься с использованием термостойкого клея (100 ºC). Это позволит предотвратить деформацию поверхности или отслоение покрытия. Если вы не уверены в термостойкости мебели, вокруг духовки следует оставить около 2 см свободного пространства. Стена за духовкой должна быть устойчива к высоким температурам. Во время
работы задняя стенка духовки может нагреваться на 50 °C выше температуры окружающей среды.
• Для установки духовки подготовьте проем с размерами, указанными на рисунке.
• Устройство необходимо заземлить.
• Полностью вставьте духовку в проем, не допуская выпадения четырех винтов в местах, указанных на рисунке.

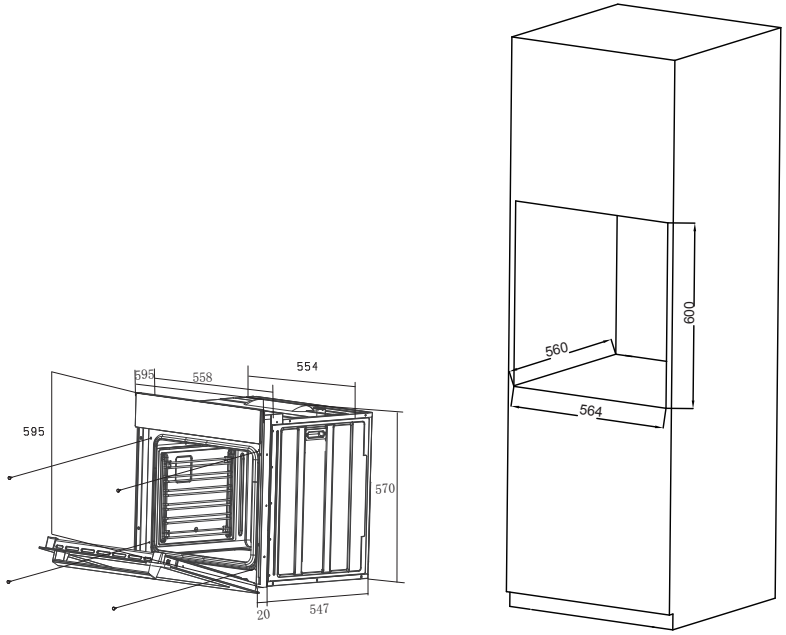

УСТАНОВКА

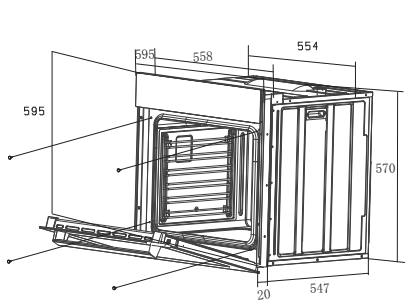

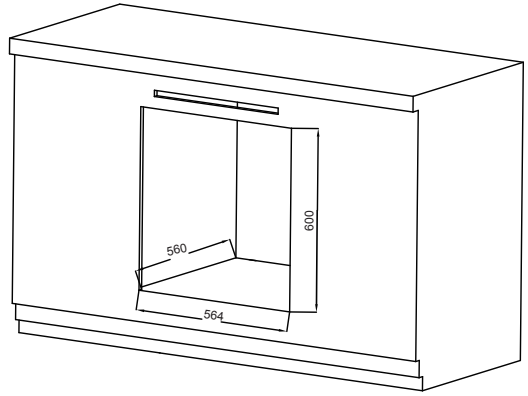

Подключение к сети питания

Внимание!
Все работы с электрооборудованием должны выполняться квалифицированным электриком с соответствующим допуском.
Запрещается вносить изменения в схему электрического подключения.
• Перед подключением проверьте, соответствует ли напряжение, указанное на паспортной табличке, фактическому напряжению сети.
• Длина шнура питания должна быть не менее 1 м.
• Заземляющий провод должен устанавливаться таким образом, чтобы при отказе устройства защиты контакт этого провода разъединялся последним.
• Шнур питания должен размещаться за духовкой таким образом, чтобы не касаться ее задней панели, которая нагревается во время работы.
• Необходимо использовать кабель надлежащего сечения. Используйте кабель типа H05VV-F 3x
1,5 мм². Заземляющий провод должен быть длиннее остальных.
• Для отключения от сети питания необходимо использовать приспособления с размыканием всех полюсов, которые обеспечивают полное отключение, как это предусмотрено для устройств класса перенапряжения III при стационарной проводке согласно правилам устройства электроустановок.

Подключение (квалифицированным электриком)

• Шнур питания должен подсоединяться через предохранительное устройство, которое защищает от случайного отсоединения.

Цветовая маркировка
L = внешние провода под напряжением, обычно черного или коричневого цвета.
N = нейтральный провод
Обычно синего цвета.
Убедитесь в правильном подсоединении нейтрального провода!


E = заземляющий провод зеленого/желтого цвета.

