2. УСТАНОВКА И ПОДКЛЮЧЕНИЕ

Распаковка

ВНИМАНИЕ!

- Холодильник-морозильник имеет большой вес. Всегда должны быть задействованы как минимум два человека.
- Храните все упаковочные материалы в недоступном для детей месте и утилизируйте их безопасным для окружающей среды образом.
- Извлеките устройство из упаковки.
- Снимите все упаковочные материалы.

Условия окружающей среды

Температура в помещении всегда должна быть в диапазоне 10–43 °C, так как она может влиять на температуру внутри устройства и его энергопотребление. Не устанавливайте устройство рядом с другими устройствами, излучающими тепло (духовыми шкафами, холодильниками), без изоляции.

Требования к пространству

Требуемое пространство с учетом открытия дверцы

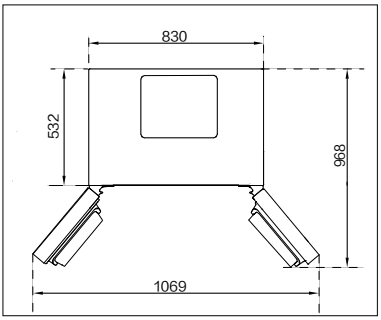

Выравнивание устройства

Устройство следует размещать на плоской и твердой поверхности.

1. Наклоните устройство немного назад.
2. Выкрутите ножки на нужный уровень.

Убедитесь, что расстояние до стены со стороны петель составляет не менее 1069 мм, чтобы дверь могла свободно открываться.

Зазоры для вентиляции

Для обеспечения достаточной вентиляции устройства по соображениям безопасности необходимо соблюдать требования к зазорам для вентиляции.

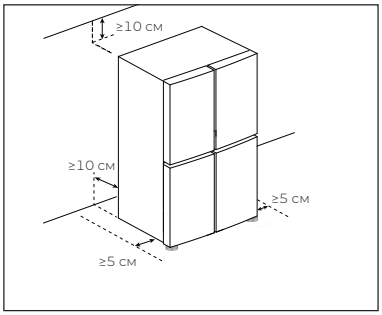

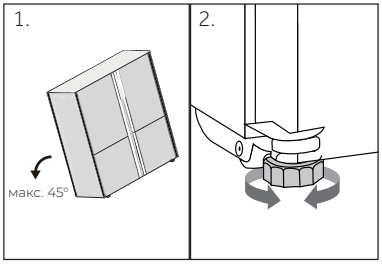

ПРИМЕЧАНИЕ

Для отдельно стоящего холодильника: данный холодильник не предназначен для использования в качестве встроенного прибора.

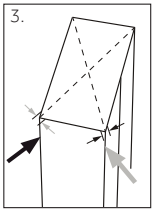

3. Устойчивость можно проверить, поочередно нажимая на диагонально противоположные углы. Легкое покачивание должно быть одинаковым в обоих направлениях. В противном случае рама может деформироваться; в результате возможна деформация уплотнителей дверцы. Легкий наклон назад облегчает закрытие дверей.

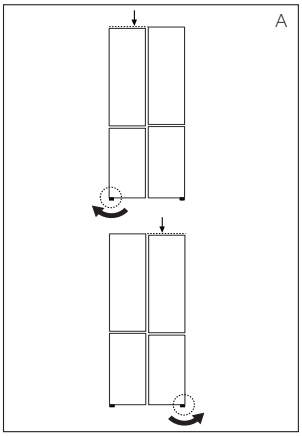

Точная регулировка дверей

Если двери находятся не на одном уровне, это несоответствие может быть устранено следующим образом:

А) Использование регулируемой ножки

Чтобы поднять или опустить регулировочную ножку, поверните ее в направлении, указанном стрелкой.

Б) Использование распорок

- Откройте верхнюю дверцу и приподнимите ее.
- Аккуратно закрепите прокладку (находится в сумке с дополнительными частями) в белом пластиковом кольце средней петли вручную или используя плоскогубцы. Не царапайте и не повреждайте дверь.

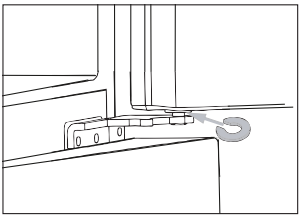

ПРИМЕЧАНИЕ

При дальнейшем использовании холодильника может произойти смещение дверцы из-за тяжести хранимых продуктов. В таком случае отрегулируйте положение дверцы в соответствии с приведенными выше методами.

Время выдержки перед включением

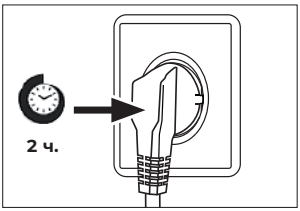

В корпусе компрессора находится масло для автоматической смазки. Это масло может перетекать по трубкам во время наклонной транспортировки. Перед подключением устройства к источнику питания необходимо подождать не менее 2 часов, чтобы масло возвратилось в кожух.

Подключение к сети питания

Перед каждым подключением убедитесь в следующем:

- параметры источника питания, розетки и предохранители соответствуют требованиям, указанным на заводской табличке;
- розетка питания не является частью розеточного блока или удлинителя и заземлена;
- вилка и розетка строго соответствуют друг другу.
- Вставьте вилку в правильно установленную розетку.

ВНИМАНИЕ!

Во избежание рисков поврежденный шнур питания заменяется службой поддержки клиентов.