2. УСТАНОВКА И ПОДКЛЮЧЕНИЕ

Размеры и требования к установке

Габаритные размеры холодильника
Ш x Г x В: 905 x 594 x 1900 мм
При выборе места установки предусмотрите свободное пространство с учетом рисунка ниже и требований к установке.

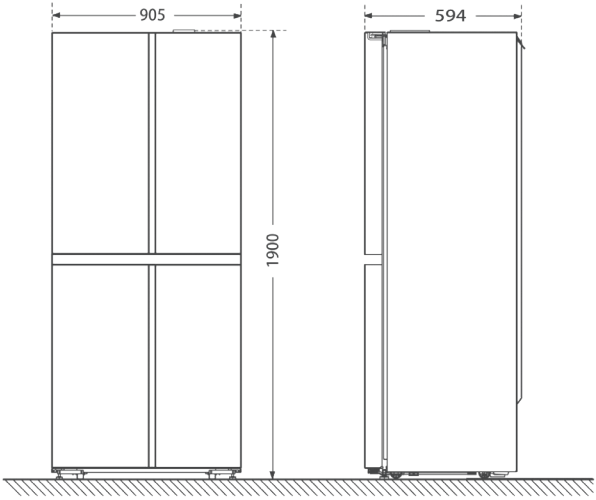

Размеры являются расчетными и могут отличаться в зависимости от используемых способов измерения.

Размеры дверцы холодильника

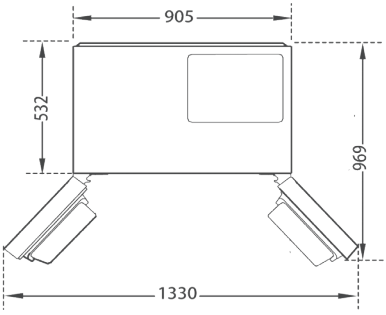

Схема максимального угла открытия дверцы

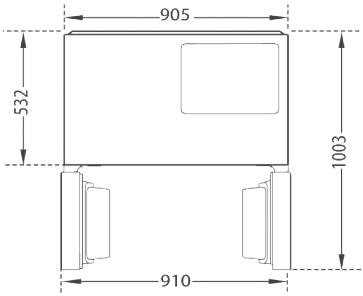

Схема открытия на 90°

Размеры являются расчетными и могут отличаться в зависимости от используемых способов измерения.

Требования к установке

Холодильник является отдельно стоящим с возможностью установки в нишу.
При установке в нишу для обеспечения нормальной работы следует предусмотреть зазор между корпусом и стенками ниши под холодильник с учетом возможных деформаций ниши, неровностей пола, простоты монтажа и других факторов. Минимальные размеры ниши для установки холодильника должны отвечать следующим требованиям:

	Размеры холодильника (мм)	Внутренние размеры ниши (мм)	
		Способ 1 (выступающие двери)	Способ 2 (дверцы заподлицо с фасадом мебели)
Ширина	W = 905	913	913
Глубина	D1 = 594	/	600
	D2 = 532	538	/
Высота	H = 1900	1909	1909
Открытие дверцы	/	Возможность открытия под максимальным углом	Возможность открытия под углом 90°

*Если двери холодильника находятся заподлицо с фасадом мебели и их необходимо открывать под максимальным углом, рекомендуемая внутренняя ширина ниши должна составлять 955 мм.

Внутренние поверхности ниши должны быть ровными и не иметь выступов. Любые выступы уменьшают установочное пространство. Наилучшим решением является устройство розетки на высоте более 2000 мм над задней частью холодильника, с отверстием диаметром более 60 мм в стенке ниши под шнур питания.
При больших отклонениях габаритов ниши и неровностей пола можно увеличить резервный зазор, чтобы холодильник точно поместился.

Способ установки

Способ 1: Выступающие двери

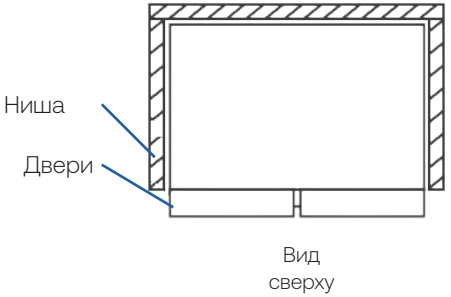

Вид сверху

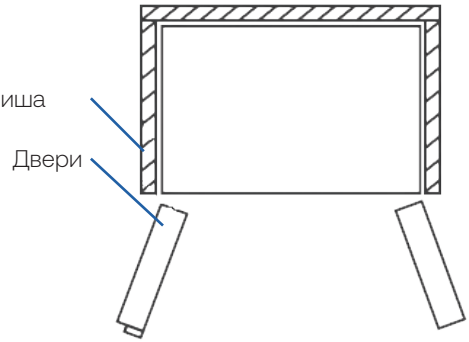

Схема максимального угла открытия дверей

Способ 2: Двери заподлицо с мебельным фасадом

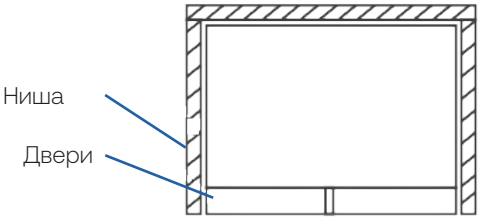

Вид сверху

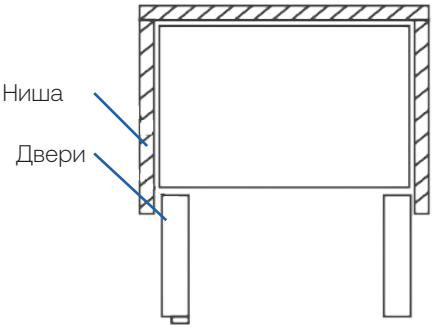

Схема открытия на 90°

Если при первом способе необходимо открыть дверцы под максимальным углом, рекомендуется предусмотреть в шкафу пространство, руководствуясь приведенной выше таблицей.

Перед установкой холодильника предусмотрите пространство под розетку.

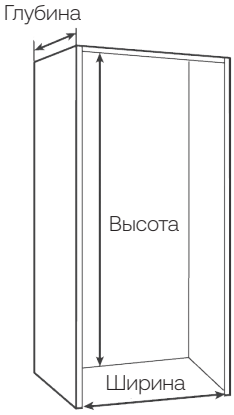

Ниша для встроенной установки

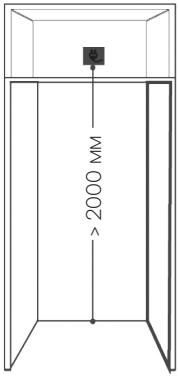

Высота розетки

Размеры холодильника

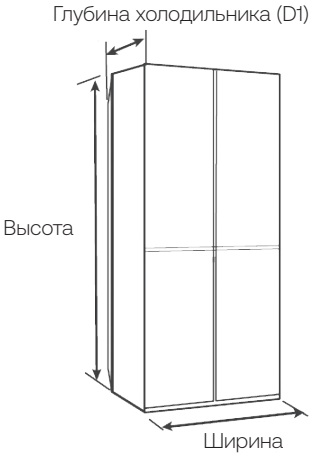

Холодильник. Вид сбоку

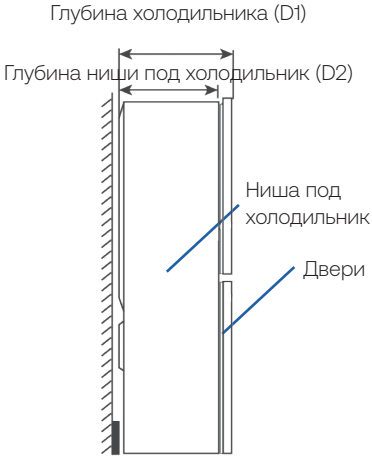

Холодильник. Вид сбоку

Убедитесь, что вокруг холодильника или ниши под его установку нет предметов, которые препятствуют свободной вентиляции.
Во избежание опасности в результате ненадежного крепления холодильника размещайте и крепите устройство в соответствии с требованиями данного руководства.

Чтобы предотвратить опрокидывание холодильника вперед во время использования, отрегулируйте положение ножек для полного контакта с полом.
Не используйте для выравнивания холодильника упаковочную пенопластовую прокладку.
Холодильник не следует использовать при слишком высоких или слишком низких температурах окружающей среды. Если он эксплуатируется вне номинального климатического исполнения (диапазона температур окружающей среды), поддержание удовлетворительной температуры внутри холодильника невозможно.
При установке холодильника убедитесь, что вилка питания легко вставляется и вынимается.
При встроенном варианте установки перед тем как установить холодильник в нишу вставьте ограничители в верхнем, среднем и нижнем положениях холодильника на расстоянии около 10 мм от передней стенки ниши в количестве 6 штук (как показано на рисунке ниже). Плавно задвиньте холодильник в нишу и проверьте, что двери открываются и закрываются свободно.