2. УСТАНОВКА И ПОДКЛЮЧЕНИЕ

Общие сведения об изделии

Здесь представлен обзор комплектующих вашей вытяжки.

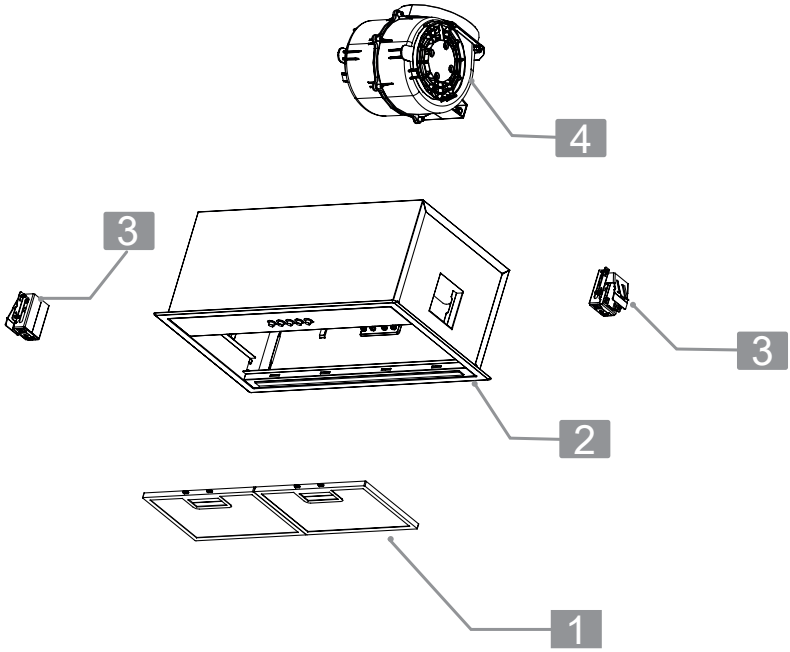

1	Фильтры
2	Корпус в сборе
3	Крепления
4	Двигатель в сборе

Размеры изделия

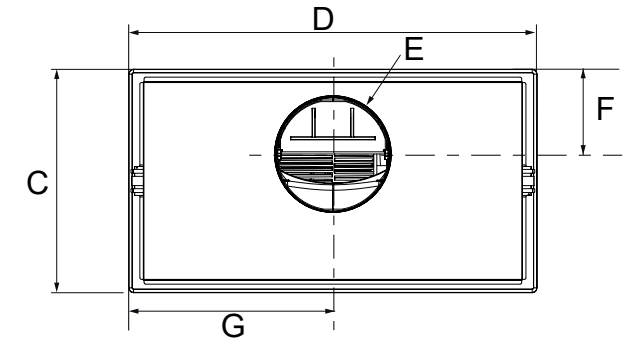

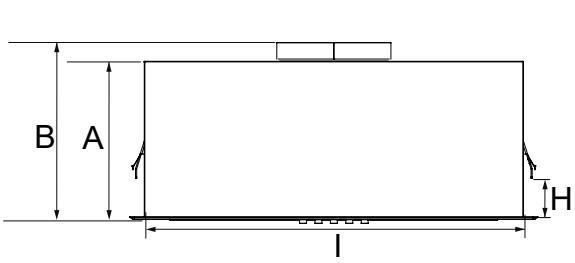

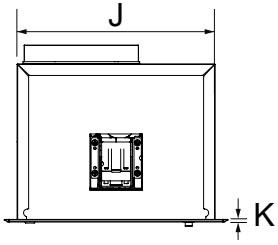

РАЗМЕРЫ ИЗДЕЛИЯ			мм
A	Общая высота изделия без адаптера воздуховода		205
B	Габаритная высота изделия с адаптером воздуховода		230
C	Общая глубина изделия		290
D	Общая ширина изделия		530
E	Диаметр адаптера воздуховода		150
F	Центр адаптера воздуховода от заднего края изделия		111
G	Центр адаптера воздуховода от левого края изделия		265
H	Возможность регулировки высоты зажима, фиксирующего вытяжку (толщина панели основания шкафа)	мин макс	15 40
I	Общая ширина корпуса		498
J	Общая глубина корпуса		263
K	Толщина фланца		2

Монтажные размеры

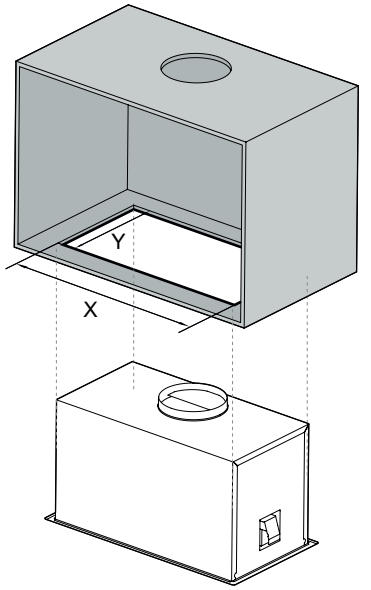

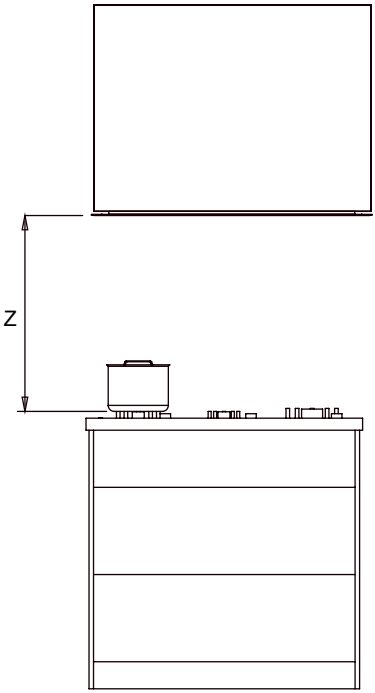

РАЗМЕРЫ ВЫРЕЗА		мм
X	Общая ширина выреза	500
Y	Общая глубина выреза	265

РАЗМЕРЫ ПО ВЫСОТЕ			мм
Z	Высота от верха варочной панели до основания изделия	Электрическая плита Газовая плита	≥550 ≥650

Инструкции по установке

Проверка шкафа под установку вытяжки

1. Убедитесь, что шкаф под установку расположен ровно и выдерживает достаточную нагрузку. Максимальный вес прибора составляет 9 кг. Примечание: Учитывайте спецификации производителя мебели в отношении несущей способности кухонного шкафа.
2. Убедитесь, что кухонный шкаф устойчив к нагреву до 90 C.
3. Убедитесь, что после выполнения вырезов кухонный шкаф остается устойчивым.

Подготовка шкафов

Требования: Шкаф подходит для установки.
→ «Проверка шкафа под установку вытяжки»
1. Сделайте вырез для прибора.

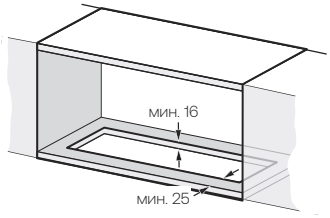

2. Сделайте вырез для вытяжной трубы над кухонным шкафом или за ним.

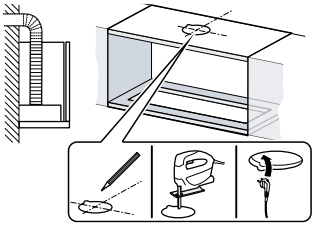

Подготовка вытяжки

1. Установите заслонки антивозвратного клапана на отверстие для выхода воздуха и защелкните их на месте.

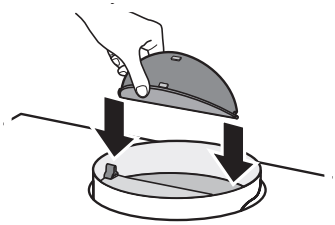

2. Снимите жироулавливающие фильтры
→ Стр. 15

3. Убедитесь, что между монтажными кронштейнами и корпусом вытяжки есть воздушный зазор. При необходимости монтажные кронштейны можно отрегулировать.

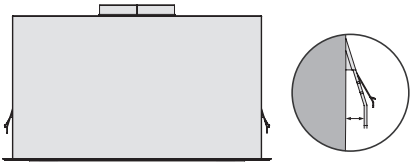

Установка вытяжки

1. Задвиньте вытяжку в полость, пока оба крепежных кронштейна не зафиксируются. Убедитесь, что кронштейны надежно закрепились на шкафу, прежде чем отпускать вытяжку. Убедитесь, что кабель питания остается свободным и не мешает во время этого процесса.