Установка

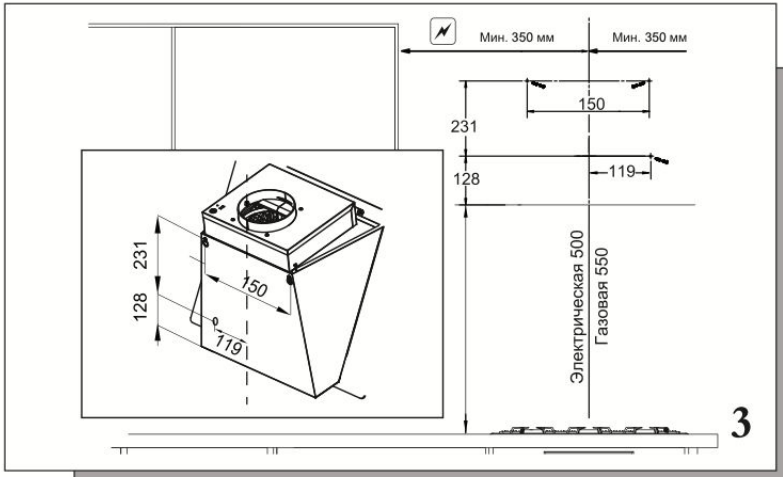

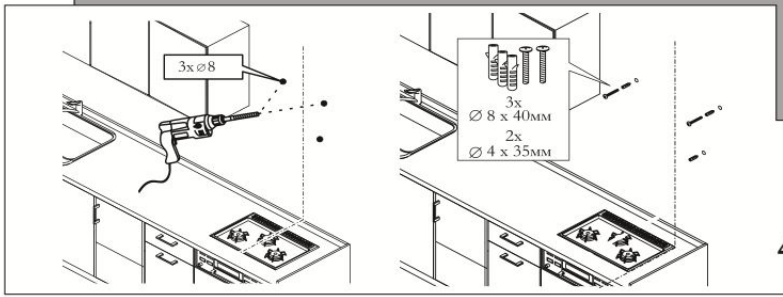

Выровняйте вытяжку на стене в соответствии с рисунком 3. Затем с помощью трафарета просверлите на стене 3 отверстия Ø8. Закрепите 3 комплекта расширяющихся заглушек с предназначенными для них винтами в 3 отверстиях.

Информация

При резке или сверлении стен или потолка соблюдайте осторожность, чтобы не повредить электропроводку или другие скрытые коммуникации.

Установка

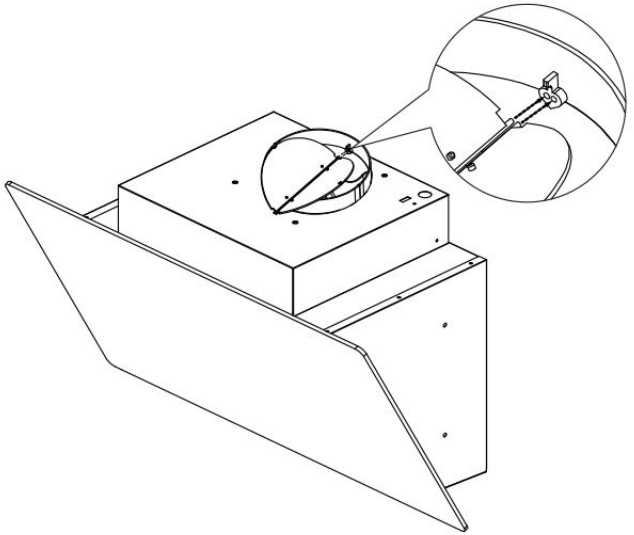

5

Перед установкой вытяжки необходимо установить обратные клапаны.
Установите 2 лепестка обратного клапана в соответствующие отверстия, как показано на рисунке 5.

Установка

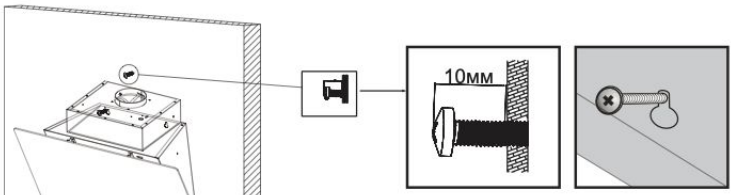

6

Подвесьте вытяжку, совместите ее 3 установочных отверстия с 3 винтами и отрегулируйте в положении установки.

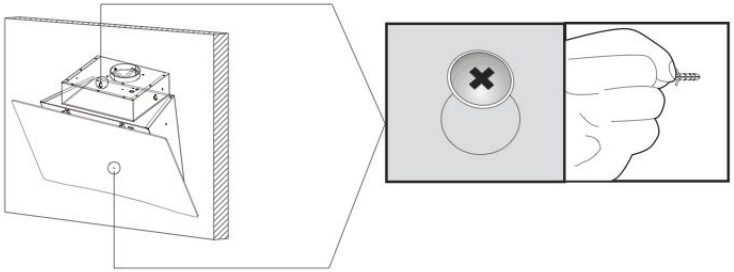

7

Закрутите три винта: сначала два верхних, затем оставшийся третий винт.

Информация

Убедитесь в том, что винты выступают из стены на 10 мм.

Установка

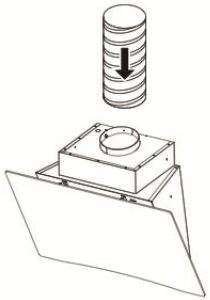

Подсоедините шланг к воздуховоду с помощью ленты.
Примечание:
Шланг необходимо приобрести отдельно.

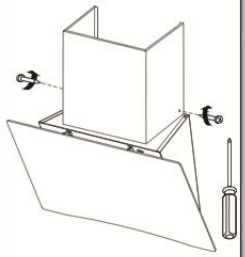

Зафиксируйте стационарно закрепляемую опору дымохода и внешний короб винтами M4*8.

Кухонная вытяжка подходит для различных направлений вентиляции.

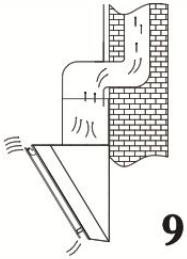

Чаще всего применяется вертикальная вентиляция. Если над кухней есть чердачное помещение, воздуховод можно провести через шкаф и чердачное помещение на крышу.

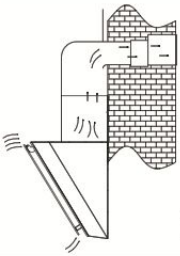

Если на вашей кухне подвесной потолок над шкафами, вы можете вывести воздуховод вверх за подвесной потолок, а затем провести его горизонтально через внешнюю стену к стенному колпаку.

Информация

Воздух не должен отводиться в дымоход, который используется для отвода дыма от приборов, работающих на газе или другом топливе.

Установка

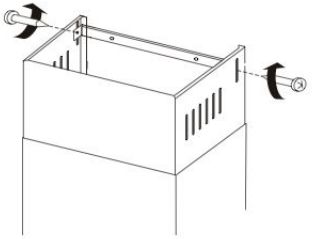

11

Как показано на рис.11, зафиксируйте внешнюю и внутреннюю часть декоративного воздуховода винтами M4*8

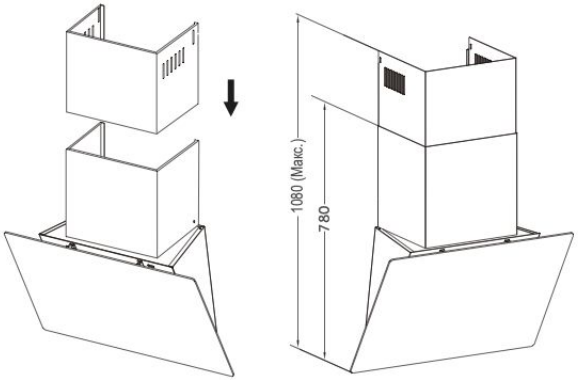

12

Переместите внутреннюю трубу вверх-вниз и убедитесь в том, что она находится в подходящем положении. Дымоход может быть установлен с размерами по высоте, показанными на рисунке 12.

Информация

Монтажные и электротехнические работы должны выполняться квалифицированным лицом (лицами) в соответствии со всеми применимыми нормами и стандартами, включая требования к огнестойкости конструкций.