2. УСТАНОВКА

УСТАНОВКА

2.1 ПОДГОТОВКА

- Извлеките машину из упаковки.
- Удалите все упаковочные материалы, в том числе основание из пенопласта, и уберите их в недоступное для детей место. При вскрытии упаковки на пластиковом пакете и загрузочном люке можно заметить капли воды. Это нормальное явление, вызванное заводскими испытаниями с использованием воды.

Примечание: утилизация упаковки

Утилизируйте упаковку экологически безопасным способом. Для получения информации о текущих способах утилизации обратитесь к продавцу или в местные органы власти.

2.2 ИНСТРУКЦИИ ПО УСТАНОВКЕ ШУМОИЗОЛИРУЮЩИХ НАКЛАДОК

1. При открытии термоусадочной упаковки вы обнаружите в трубке несколько шумоизолирующих накладок. Они используются для уменьшения уровня шума (Рис. 2-1).
2. Достаньте шумоизолирующие накладки из трубки и удалите с них двустороннюю клейкую защитную пленку; шумоизолирующие накладки располагают под корпусом стиральной машины в местах, показанных на Рис. 2 (две длинные прокладки — в позициях 1 и 3, две короткие прокладки — в позициях 2 и 4). После установки накладок верните машину в вертикальное положение.

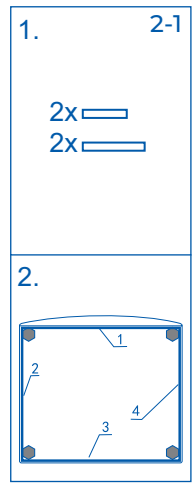

Примечание

Шумоизолирующие накладки являются дополнительными элементами, помогающими снизить шум, и решение об их установке принимается пользователем.

2.3 УДАЛЕНИЕ ТРАНСПОРТИРОВОЧНЫХ БОЛТОВ

Транспортировочные болты предназначены для закрепления антивибрационных компонентов внутри машины во время транспортировки для предотвращения внутренних повреждений.

1. Удалите все 4 болта с задней стороны и извлеките пластиковые проставки (рис. 2-4, 2-5).
2. Закройте оставшиеся отверстия заглушками (рис. 2-6, 2-7).

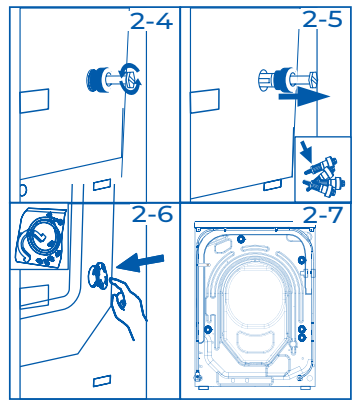

Примечание: храните в надежном месте

Храните транспортировочные болты в надежном месте для последующего использования. Перед каждым перемещением машины устанавливайте эти болты на свои места.

2.4 ПЕРЕМЕЩЕНИЕ МАШИНЫ

Если стиральную машину необходимо переместить в другое место, заново установите транспортировочные болты, чтобы предотвратить повреждения:

1. Извлеките заглушки.
2. Снимите заднюю крышку.
3. Вставьте пластиковые проставки и транспортировочные болты.
4. Затяните болты ключом.
5. Установите на место заднюю крышку.

2-6

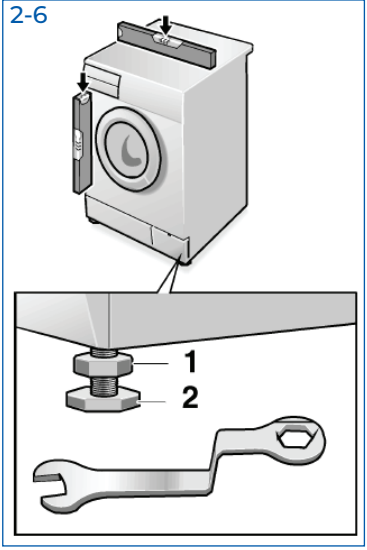

2.5 ВЫРАВНИВАНИЕ МАШИНЫ

Отрегулируйте все ножки (Рис. 2-6) для достижения абсолютного ровного положения. Это позволит свести к минимуму вибрацию и, соответственно, шум во время работы. Выравнивание также уменьшает естественный износ машины. Для выравнивания рекомендуется использовать строительный уровень. Пол должен быть как можно более твердым и ровным.

1. Ослабьте контргайку (1) с помощью ключа.
2. Отрегулируйте высоту вращением ножки (2).
3. Затяните контргайку (1) на корпусе машины.

2.6 ПОДКЛЮЧЕНИЕ ДЛЯ СЛИВА ВОДЫ

Правильно присоедините сливной шланг к трубопроводу. Верхняя точка шланга должна находиться на высоте от 80 до 100 см над днищем машины! По возможности всегда закрепляйте сливной шланг в хомуте на задней панели машины.

ВНИМАНИЕ!

- Используйте для подключения только комплект шлангов, поставленный с машиной.
- Никогда не используйте старые комплекты шлангов!
- Подсоединяйте наливной шланг только к водопроводу холодной воды.
- Перед подсоединением проверьте чистоту и прозрачность воды.

Возможны следующие варианты подключения:

2.6.1 Слив из шланга в раковину

Подвесьте сливной шланг с помощью U-образной опоры на край раковины подходящего размера (Рис. 2-7).

Примите надлежащие меры для предотвращения соскальзывания U-образной опоры с раковины.

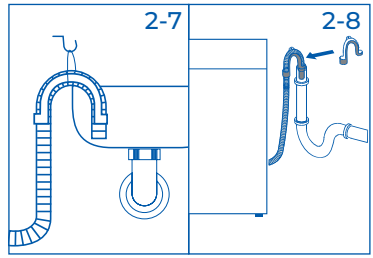

2.6.2 Подсоединение сливного шланга для слива в канализацию

Внутренний диаметр трубы стояка с вентиляционным отверстием должен быть не менее 40 мм.

Вставьте сливной шланг в канализационную трубу прибл. на 80 мм.

Подсоедините U-образную опору и надежно закрепите ее (Рис. 2-8).

2.6.3 Подсоединение сливного шланга к сливу из раковины

Подсоединение шланга должно располагаться выше сифона.

Соединительный патрубок слива обычно закрыт прокладкой (A). Для обеспечения нормальной работы эту прокладку необходимо удалить (Рис. 2-9).

Закрепите сливной шланг хомутом.

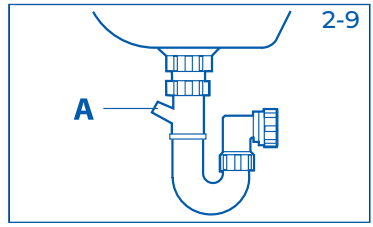

ВНИМАНИЕ!

- Сливной шланг не следует погружать в воду. Он должен быть надежно закреплен и герметичен. Если сливной шланг положен на землю или если труба находится на высоте менее 80 см, стиральная машина будет постоянно сливать воду во время наполнения (автоматический слив).
- Не допускается удлинять сливной шланг. При необходимости свяжитесь с сервисной службой.

2.7 ПОДКЛЮЧЕНИЕ ДЛЯ ПОДАЧИ ВОДОПРОВОДНОЙ ВОДЫ

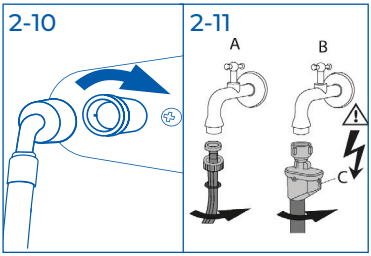

Убедитесь, что уплотнители вставлены.

1. Подсоедините наливной шланг изогнутым концом к машине (Рис. 9-10). Затяните винтовое соединение вручную.
2. Другой конец наливного шланга подсоедините к крану подачи воды с резьбой 3/4 дюйма (Рис. 9-11).

Примечание: система защиты от протечки воды «Аквастоп»

Некоторые модели оборудованы наливным шлангом с системой защиты от протечки воды «Аквастоп» (B). Система защиты от протечки предохраняет от повреждений, вызванных водой, автоматически отключая подачу воды в случае повреждения шланга. На срабатывание защиты указывает красный индикатор (C). Шланг необходимо заменить.

2.8 ПОДКЛЮЧЕНИЕ К СЕТИ ЭЛЕКТРОПИТАНИЯ

Перед каждым подключением проверяйте следующее:

- параметры источника питания, розетки и предохранители соответствуют требованиям, указанным на заводской табличке;
- розетка заземлена, многоместные разветвители или удлинители не используются;
- вилка и розетка строго соответствуют друг другу. Вставьте вилку в розетку (Рис. 9–12).

ВНИМАНИЕ!

- Всегда следите за тем, чтобы все соединения (кабель питания, сливной шланг и шланг подачи воды) были плотно затянутыми, сухими и не имели утечек!
- Следите за тем, чтобы эти элементы никогда не были сдавлены, перегнуты или скручены.
- Если кабель электропитания поврежден, то он во избежание опасности должен быть заменен сервисной службой (см. гарантийный талон).

Примечание: программа «Гигиена»

После каждой установки, длительного периода простоя, перед первым использованием, а также для регулярного обслуживания запустите программу «Гигиена» без загрузки белья с небольшим количеством моющего средства в лотке для моющих средств или со специальным очистителем для стиральных машин, чтобы удалить потенциально вредные вещества.