2. УСТАНОВКА

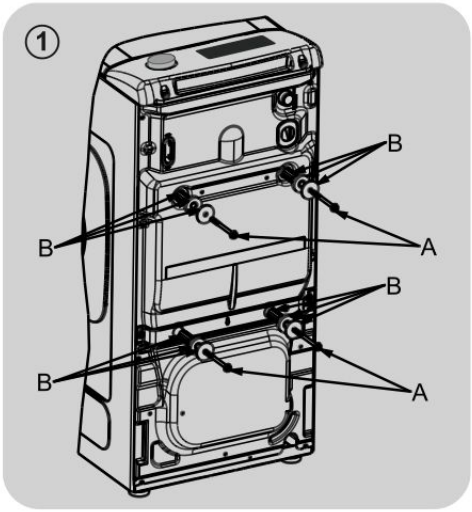

- Выкрутите **2** или **4** транспортировочных винта **(A)** на задней стороне машины и удалите **2** или **4** плоские шайбы, резиновые пробки и пластмассовые распорные трубки **(B)**, как показано на **рисунке 1**.

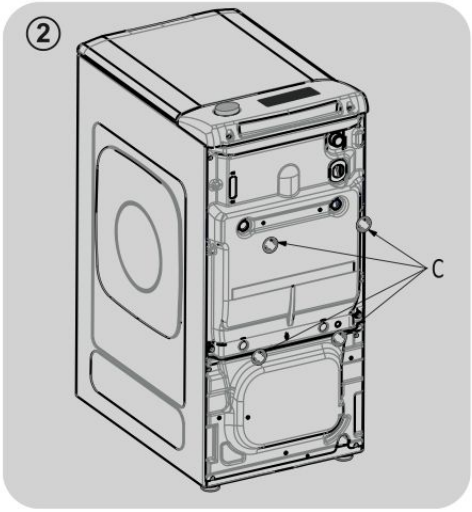

- Установите накладки **«C» (рис. 2)**.

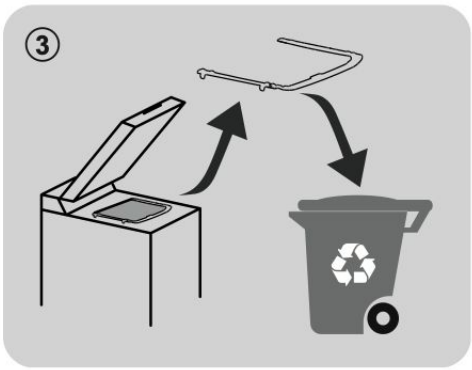

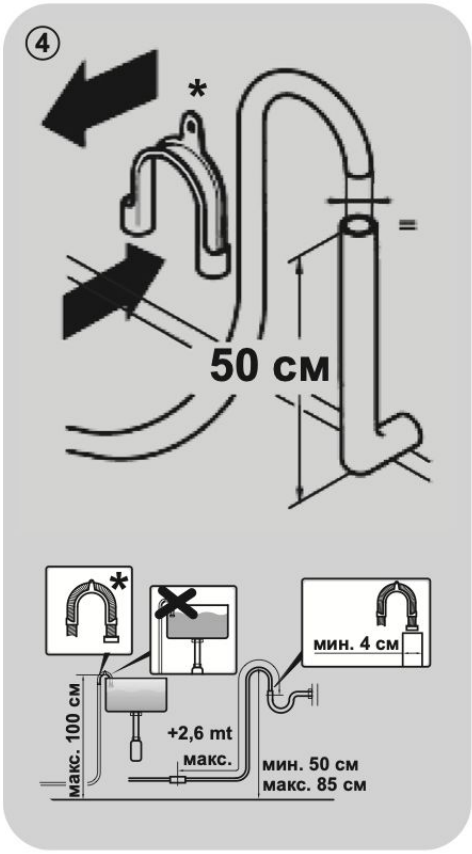

***ПРИНАДЛЕЖНОСТИ ПРОДАЮТСЯ ОТДЕЛЬНО**